INSTRUÇÃO DE USO
IFU-034
Revisão: 05

PORTUGUÊS	Pilar Protético Ideale
INGLÊS	Ideale Abutment Prosthetic
ESPANHOL	Pilar Protético Ideale

Registro ANVISA	80259860040
Responsável Técnico	Danielle A. M. Aviz CRF/SP: 49063
Data da Revisão	18/11/2026

Simbologia



Lote de Fabricação


Data de Fabricação


Data de Validade


Limitação de Umidade


Limitação de Temperatura


Não Utilizar se a Embalagem Estiver Danificada



Não Estéril


Consultar as Instruções de Uso



Código do Produto


Não Reutilizar


Manter afastado da luz solar


Conservar seco

Fabricante

IMPLACIL OSSTEM - MATERIAL ODONTOLOGICO S.A.
Rua Vicente de Carvalho, 178-182 - Cambuci
CEP 01521-020 - São Paulo - SP - Brasil
Fone: +5511 3341-4083 Fax: +5511 3341-4083
CNPJ: 05.741.680/0001-18
Email: implacil@implacilosstem.com.br

INSTRUÇÃO DE USO
IFU-034
Revisão: 05

PRODUTO:
Nome técnico: Pilar Protético
Nome comercial: Pilar Protético Ideale

ATENÇÃO!!!
Produto de Uso Único. Recomenda-se não reutilizar.
Não utilizar se a embalagem estiver violada ou danificada.
Produto Não Estéril. Esterilizar antes do uso.
Proibido Reprocessar.

Modelos comerciais e código de referência:
PILAR IDEALE CONE MORSE
PILAR IDEALE CONE MORSE AR
PILAR IDEALE DE PARAFUSO PASSANTE
PILAR IDEALE ANGULADO CONE MORSE
PILAR IDEALE ANGULADO CONE MORSE AR
COIFA TITANIO PILAR IDEALE CONE MORSE AR
PILAR IDEALE HI
PILAR IDEALE ANGULADO HI
PILAR IDEALE HE
PILAR IDEALE ANGULADO HE
COIFA TITÂNIO COM PARAFUSO HEX
COIFA TITÂNIO COM PARAFUSO TORX

1. INDICAÇÃO DE USO E FINALIDADE

Os pilares são indicados para a confecção final de elemento de prótese unitário ou múltiplo, onde haja necessidade de reabilitação funcional e/ou estética, sendo fixados através de parafuso ou cimento específico para procedimento odontológico, podendo efetuar as correções necessárias na relação dos implantes ao eixo dos dentes, tanto em dimensão vertical quanto em angulação.

2. MODO DE USO: DESCRIÇÃO DETALHADA

2.1 PILAR IDEALE CONE MORSE



Constituído por um pilar cônico reto, fabricado em titânio comercialmente puro grau 4, conforme norma ASTM-F67.
Os pilares são de uso único, apresentados com alturas de cinta de 0,0mm; 0,8mm; 1,5mm; 2,5mm; 3,5mm; 4,5mm; 5,5mm.
Em sua base superior possui uma rosca para aparafusar a prótese. Na base inferior possui uma rosca M1.8 com a função de adaptar-se ao implante.
É utilizado na confecção final de elemento de prótese parafusada, unitária ou múltipla.
O produto é embalado individualmente, cada embalagem é composta de um pilar ideale cone morse (disponível na coloração dourada).
Torque de colocação: 30 N.cm
Compatibilidade: Implante UNIII Cone Morse AR

2.2 PILAR IDEALE CONE MORSE AR

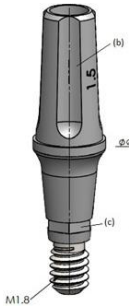

Constituído por um pilar cônico reto, fabricado em titânio comercialmente puro grau 4, conforme norma ASTM-F67.
E por um parafuso para fixação do pilar no implante, fabricado em liga de titânio ASTM-F136.
Os pilares são de uso único, apresentados com alturas de cinta de 0,0mm; 0,8mm; 1,5mm; 2,5mm; 3,5mm; 4,5mm; 5,5mm.
Em sua base superior possui uma plataforma para o encaixe da prótese e na sua base inferior possui um hexágono com função de posicionamento e possui um parafuso passante com rosca M1.8 para a fixação do pilar no implante.
É utilizado na confecção final de elemento de prótese parafusada, unitária ou múltipla.
O produto é embalado individualmente, cada embalagem é composta de um pilar ideale cone morse AR (disponível na coloração dourada) e um parafuso de fixação.
Torque de colocação: 20 N.cm
Compatibilidade: Implante UNIII Cone Morse AR

2.3 PILAR IDEALE DE PARAFUSO PASSANTE

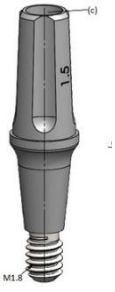

Constituído por um pilar cônico reto, fabricado em titânio comercialmente puro grau 4, conforme norma ASTM-F67.
E por um parafuso para fixação do pilar no implante, fabricado em liga de titânio ASTM-F136.
Os pilares são de uso único, são apresentados com alturas de cinta de 0,8mm; 1,5mm; 2,5mm; 3,5mm; 4,5mm e 5,5mm.

INSTRUÇÃO DE USO
IFU-034
Revisão: 05

Este pilar possui um parafuso passante (rosca M1.8), em sua base superior possui uma rosca M1.4 para o encaixe da prótese e na base inferior possui um parafuso passante com rosca M1.8 para a fixação do pilar no implante.
É utilizado na confecção final de elemento de prótese parafusada, unitária ou múltipla.

O produto é embalado individualmente, cada embalagem é composta de um pilar ideale passante (disponível na coloração dourada) e um parafuso de fixação.
Torque de colocação: 20 N.cm
Compatibilidade: Implante UNIII Cone Morse AR

2.4 PILAR IDEALE ANGULADO CONE MORSE



Constituído por um pilar cônico angulado, fabricado em liga de titânio ASTM-F136.
E por um parafuso para fixação do pilar no implante, fabricado em liga de titânio ASTM-F136.
Os pilares são de uso único, são apresentados com alturas de cinta de 1,5mm; 2,5mm e 3,5mm. Possuem angulação de 17° ou 30°.
Em sua base superior possui uma rosca M1.4 para o aparafusamento da prótese. Em sua base inferior possui um parafuso passante com rosca M1.8 para a fixação do pilar no implante.
É utilizado na confecção final de elemento de prótese parafusada, unitária ou múltipla.
O produto é embalado individualmente, cada embalagem é composta de um pilar Ideale Angulado Cone Morse (disponível na coloração dourada) e um parafuso de fixação.
Torque de colocação: 20 N.cm
Compatibilidade: Implante UNIII Cone Morse AR

2.5 PILAR IDEALE ANGULADO CONE MORSE AR



Constituído por um pilar cônico angulado, fabricado em liga de titânio ASTM-F136, e por um parafuso para fixação fabricado em liga de titânio ASTM-F136.
Os pilares são de uso único, são apresentados com alturas de cinta de 1,5mm; 2,5mm e 3,5mm. Possuem angulação de 17° ou 30°.
Em sua base superior possui uma rosca M1.4 para o aparafusamento da prótese. Em sua base inferior possui um hexágono com função de posicionamento e possui um parafuso passante com rosca M1.8 para a fixação do pilar no implante.
É utilizado na confecção final de elemento de prótese parafusada, unitária ou múltipla.
O produto é embalado individualmente, cada embalagem é composta de um pilar Ideale Angulado Cone Morse AR (disponível na coloração dourada) e um parafuso de fixação.
Torque de colocação: 20 N.cm
Compatibilidade: Implante UNIII Cone Morse AR

2.6 COIFA TITANIO PILAR IDEALE CONE MORSE AR



Constituída por um pilar cilíndrico reto, fabricado em titânio comercialmente puro grau 4, conforme norma ASTM-F67, e por um parafuso para fixação fabricado em liga de titânio ASTM-F136.
As coifas são de uso único. Em sua base superior possui um furo por onde o parafuso passa com o objetivo de fixar a coifa ao pilar. Em sua base inferior possui um encaixe interno, com a função de adaptar-se ao Pilar Ideale do Sistema Implacil.
Sua altura pode ser de 4 ou 6mm e o diâmetro da base pode ser 3.3 ou 4.5
É utilizado na confecção final de elemento de prótese parafusada, unitária ou múltipla.
O produto é embalado individualmente, cada embalagem é composta de uma coifa titânio pilar ideale cone morse AR (disponível na coloração dourada) e um parafuso de fixação em liga de titânio.
Torque de colocação: 20 N.cm

INSTRUÇÃO DE USO
IFU-034
Revisão: 05

Compatibilidade: Pilar Ideale Cone Morse; Pilar Ideale Cone Morse AR; Pilar Ideale Parafuso Passante; Pilar Ideale Angulado Cone Morse; Pilar Ideale Angulado Cone Morse AR

2.7 PILAR IDEALE HI



Constituído por um pilar cônico reto, fabricado em liga de titânio ASTM-F136 e por um parafuso para fixação fabricado em liga de titânio ASTM-F136.
Os pilares são de uso único, apresentados com alturas de cinta de 1,0mm; 2,0mm; 3,0mm; 4,0mm; 5,0mm.
É utilizado na confecção final de elemento de prótese parafusada, unitária ou múltipla.
O produto é embalado individualmente, cada embalagem é composta de um pilar ideale HI (disponível na coloração dourada) e um parafuso de fixação.
Torque de colocação: 30 N.cm
Compatibilidade: Implante conexão HI

2.8 PILAR IDEALE ANGULADO HI

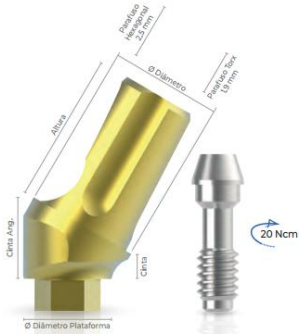

Constituído por um pilar cônico angulado, fabricado em liga de titânio ASTM-F136 e por um parafuso para fixação fabricado em liga de titânio ASTM-F136.
Os pilares são de uso único, são apresentados com alturas de cinta de 1,0mm; 2,0mm e 3,0mm.
Possuem angulação de 17° ou 30°.
Em sua base superior possui uma rosca M1.4 para o aparafusamento da prótese. Em sua base inferior possui um parafuso passante com rosca M1.8 para a fixação do pilar no implante.
É utilizado na confecção final de elemento de prótese parafusada, unitária ou múltipla.
O produto é embalado individualmente, cada embalagem é composta de um pilar ideale angulado HI (disponível na coloração dourada) e um parafuso de fixação.
Torque de colocação: 20 N.cm
Compatibilidade: Implante conexão HI

2.9 PILAR IDEALE HE



Constituído por um pilar cônico reto, fabricado em liga de titânio ASTM-F136 e por um parafuso para fixação fabricado em liga de titânio ASTM-F136.
Os pilares são de uso único, apresentados com alturas de cinta de 1,0mm; 2,0mm; 3,0mm; 4,0mm; 5,0mm.
É utilizado na confecção final de elemento de prótese parafusada, unitária ou múltipla.
O produto é embalado individualmente, cada embalagem é composta de um pilar ideale HE (disponível na coloração dourada) e um parafuso de fixação.
Torque de colocação: 30 N.cm
Compatibilidade: Implante conexão HE

2.10 PILAR IDEALE ANGULADO HE

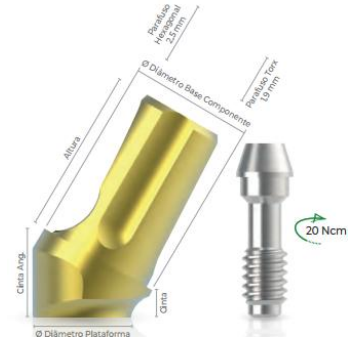

Constituído por um pilar cônico angulado, fabricado em liga de titânio ASTM-F136 e por um parafuso para fixação fabricado em liga de titânio ASTM-F136.
Os pilares são de uso único, são apresentados com alturas de cinta de 1,0mm; 2,0mm e 3,0mm.
Possuem angulação de 17° ou 30°.
Em sua base superior possui uma rosca M1.4 para o aparafusamento da prótese. Em sua base inferior possui um parafuso passante com rosca M1.8 para a fixação do pilar no implante.
É utilizado na confecção final de elemento de prótese parafusada, unitária ou múltipla.
O produto é embalado individualmente, cada embalagem é composta de um pilar ideale Angulado HE (disponível na coloração dourada) e um parafuso de fixação.
Torque de colocação: 20 N.cm
Compatibilidade: Implante conexão HE.

INSTRUÇÃO DE USO
IFU-034
Revisão: 05

2.11 COIFA TITÂNIO COM PARAFUSO HEX


MINI CÔNICO


MICRO CÔNICO


CÔNICO ESTÉTICO

Constituída por uma coifa cônica, fabricado em titânio comercialmente puro grau 4, conforme norma ASTM-F67, e por um parafuso para fixação Hexagonal 1.17 fabricado em liga de titânio ASTM-136.
As coifas são de uso único. Na parte superior possui um furo por onde o parafuso passa com o objetivo de fixar a coifa ao pilar. Em sua base inferior possui um encaixe interno, com a função de adaptar-se ao Pilar do Sistema Implacil Osstem.
Possui uma cinta 0, Elemento Rotacional e está disponível em Mini Cônico, Micro Cônico e Cônico Estético.
É utilizado na confecção final de elemento de prótese parafusada para casos de próteses múltiplas, podendo ser utilizado como elemento provisório ou definitivo, para sistemas analógico ou digital, podendo ser utilizada com resina acrílica ou materiais no sistema cadcam impressão 3D ou fresagem de materiais odontológicos.
Torque de colocação: 20 N.cm
Compatibilidade: Mini Cônico, Micro Cônico, Cônico Estético.

Especificações:
1024807TI - COIFA TITÂNIO MINI CÔNICO CINTA 0 A/D C/ PARAF HEX1.17
1033506TI - COIFA TITÂNIO MICRO CÔNICO CINTA 0 A/D C/ PARAF HEX1.17
1044809TI - COIFA TITÂNIO CÔNICO ESTÉTICO CINTA 0 A/D C/ PARAF HEX1.17

2.12 COIFA TITÂNIO COM PARAFUSO TORX


MINI CÔNICO PASSIVA


MICRO CÔNICO PASSIVA CURTA


MICRO CÔNICO PASSIVA LONGA

Constituída por uma coifa cônica, fabricado em titânio comercialmente puro grau 4, conforme norma ASTM-F67, e por um parafuso para fixação TORX fabricado em liga de titânio ASTM-F136.
As coifas são de uso único. Na parte superior possui um furo por onde o parafuso passa com o objetivo de fixar a coifa ao pilar. Em sua base inferior possui um encaixe interno, com a função de adaptar-se ao Pilar do Sistema Implacil Osstem.
Possui uma cinta 0, Elemento Rotacional e está disponível em Mini Cônico Passiva, Micro Cônico Passiva Curta e Micro Cônico Passiva Longa.
É utilizado na confecção final de elemento de prótese parafusada para casos de próteses múltiplas, podendo ser utilizado como elemento provisório ou definitivo, para sistemas analógico ou digital, podendo ser utilizada com resina acrílica ou materiais no sistema cadcam impressão 3D ou fresagem de materiais odontológicos.
Torque de colocação: 20 N.cm
Compatibilidade: Mini Cônico, Micro Cônico.

Especificações:
1024804TI - COIFA TITÂNIO MINI CÔNICO PASSIVA C/ PARAF TORX
1033503TI - COIFA TITÂNIO MICRO CÔNICO PASSIVA CURTA C/ PARAF TORX
1033504TI - COIFA TITÂNIO MICRO CÔNICO PASSIVA LONGA C/ PARAF TORX

Nota: Ver Anexo I para consultar Modelos Comerciais E Códigos De Referência; e Anexo II para a consulta detalhada da compatibilidade entre os materiais.

3. FORMAS DE APRESENTAÇÃO COMERCIAL DO PRODUTO

O Pilar Protético Ideale Implacil é apresentado em embalagem individual, não esterilizado.
A embalagem primária é constituída por um blister selado, e sua embalagem final é um envelope em papel cartão, que possibilita visualizar seu conteúdo interno.
O produto é apresentado em embalagem individual. Conteúdo da embalagem:
01 Pilar Protético Ideale
01 Parafuso de Fixação (quando aplicável)
03 Etiquetas de Rastreabilidade

Todos os modelos acompanham 03 etiquetas de rastreabilidade, para fixação obrigatória: no prontuário clínico, no documento a ser entregue ao paciente, e na documentação fiscal que gera a cobrança.
Cada etiqueta de rastreabilidade contém:
a) nome ou modelo comercial;
b) identificação do fabricante;
c) código do produto ou do componente do sistema;
d) número de lote e número de registro na ANVISA.
Esta instrução de uso estará disponível no site da Implacil (*https://implacilosstem.com.br/*) de acordo com a legislação vigente sobre disponibilização de instrução de uso em formato não impresso de produtos para a saúde – RDC Nº 751 de 15 de Setembro de 2022. A instrução de uso impressa pode ser solicitada através do Serviço de Atendimento ao Consumidor – 0800.779.0011, sendo enviada sem custo adicional.

INSTRUÇÃO DE USO
IFU-034
Revisão: 05

Para localizá-la, verifique o número da "IFU" e a versão da instrução que é indicada no Rótulo do produto adquirido. Para leitura das instruções de uso no site é necessário o programa Adobe Acrobat Reader.
Alerta ao Usuário: Sempre observe a correlação da versão das instruções de uso indicada no rótulo do produto adquirido, conforme disponibilizado pela Implacil.

Tipo de embalagem:
O material e o tipo de embalagem utilizados para embalar os Pilares Protéticos Ideale Implacil são muito conhecidos e de uso universal, tanto para medicamentos quanto para produtos para a saúde e constam na Tabela de Acondicionamento da ANVISA.

Características e dimensões da embalagem:
Embalagem Primária: Blister selado com Tyvek 50mm X 80mm
Tabela de Acondicionamento da ANVISA: Blister PVC – código 0119 Envelope Tyvek® – código 0332
Embalagem secundária: Embalagem Cartonada - 55 mm x 85 mm

4. PRINCÍPIO FÍSICO E FUNDAMENTOS DA TECNOLOGIA DO PRODUTO, APLICADOS PARA SEU FUNCIONAMENTO E SUA AÇÃO:
Os Pilares Protéticos são componentes mecânicos que funcionam como elo de ligação entre o implante e a prótese dentária, oferecendo sustentação a esta, podendo efetuar correções de altura e angulação entre o implante e o dente. São fixados ao implante através de uma rosca. Os elementos protéticos podem ser fixados nos pilares de forma cimentada ou parafusada, cabendo ao profissional decidir pelo melhor método a ser utilizado.

5. OPCIONAIS, MATERIAIS DE CONSUMO E MATERIAIS DE APOIO
Opcionais: Não aplicável
Materiais de consumo: Não aplicável
Materiais de apoio: Instruções de Uso e etiquetas de rastreabilidade.
Itens de fabricação para uso exclusivo nos produtos da empresa:
Todas as partes descritas nesta Instrução de Uso são de uso exclusivo no produto Pilar Protético.
Atenção: O uso de qualquer parte, acessório ou material não especificado ou previsto nestas Instruções de Uso é de inteira responsabilidade do usuário.

6. INSTRUÇÕES PARA USO DO PRODUTO
- Os Pilares Protéticos da Implacil vem acondicionados dentro de blister selado com Tyvek®.
- Verifique se a embalagem se encontra em perfeitas condições. Rejeite o produto, caso a embalagem se encontre danificada.
- Abra o blister e retire o pilar de dentro do blister, verifique se o mesmo encontra-se perfeitamente lacrado.
- O produto não encontra-se estéril, devendo este procedimento ser realizado pelo profissional de acordo com as normas vigentes (NBR 14332), ou qualquer legislação ou norma vigente que vier a complementá-la ou substituí-la.
- Parafuse o pilar no implante.
- Verifique na descrição do modelo (item C desta Instrução de Uso) o torque máximo a ser aplicado.
- O Pilar encontra-se previamente higienizado em sala classificada. Caso deseje higienizar novamente seguem as etapas:
  - Enxágue inicial do item com água fria.
  - Lavagem com um detergente neutro a ligeiramente básico
  - Enxágüe final com água deionizada ou purificada por osmose reversa.
- O produto não encontra-se estéril, devendo este procedimento ser realizado pelo profissional.
- Esterilização é um procedimento que visa à eliminação total dos microorganismos, tais como: vírus, bactérias, micróbios, fungos (seja na forma vegetativa ou esporulada). Após o processo de secagem, os pilares devem ser esterilizados em autoclave, utilizando temperatura e tempo de exposição, de acordo com o método a seguir: Temperatura esterilização: 132ºC, Ciclo de esterilização: 20 minutos e Ciclo de secagem: 20 – 60 minutos. Os pilares devem estar dispostos dentro do container (perfurado na tampa e na parte inferior), ou bandeja ou no box; desde acomodados de forma que possam estar preparados para o processo de esterilização. NÃO abrir a autoclave para evitar a rápida condensação; ou seja, deixe todo o vapor sair primeiro fazendo com que o Ciclo de Secagem se complete por si só. Limpe rigorosamente e periodicamente a autoclave, removendo as sujeiras e o excesso de ferrugem formado (óxido de ferro).

É de responsabilidade do dentista realizar a esterilização do produto conforme indicado nessa instrução de uso, a NÃO esterilização adequada pode causar uma biocontaminação com doenças infecciosas ocasionando falha no uso do produto.

6.1 ETIQUETA DE RASTREABILIDADE:
Os Pilares Protéticos da Implacil acompanham três etiquetas de rastreabilidade que devem ser fixadas 01 no prontuário médico, 01 no documento fiscal a ser entregue ao paciente e 01 no documento fiscal de cobrança.
A rastreabilidade é feita através do lote do produto.

INSTRUÇÃO DE USO
IFU-034
Revisão: 05

7. COMPOSIÇÃO

Como matéria prima, os Pilares Protéticos Ideale Retos e as Coifas são produzidos em Titânio comercialmente puro ASTM F-67. Os parafusos e os pilares protéticos angulados são produzidos em Liga de Titânio ASTM F-136

8. PRAZO DE VALIDADE

Validade indeterminada

9. CONDIÇÕES ESPECIAIS DE TRANSPORTE, ARMAZENAMENTO E ACONDICIONAMENTO DO PRODUTO:

Conservar em temperatura entre 15°C e 45°C e umidade entre 35% e 85%, ao abrigo da luz e calor. Evite exposição ao calor e a umidade excessiva. Não exercer excesso de carga sobre a embalagem para evitar o comprometimento das vedações da embalagem.

Os Pilares Protéticos Implacil devem ser transportados em local limpo, seco e em temperatura ambiente. O transporte deve ser feito de modo adequado, para evitar queda e danos em sua embalagem original e choques mecânicos que possam danificar o produto.

ATENÇÃO!!!
Produto de Uso Único. Recomenda-se não reutilizar.
Não utilizar se a embalagem estiver violada ou danificada.
Produto Não Estéril. Esterilizar antes do uso.
Proibido Reprocessar.

10. ADVERTÊNCIAS E/OU PRECAUÇÕES A SEREM ADOTADAS

A utilização dos Pilares Protéticos da Implacil deve ser feita apenas por profissionais especializados na área. É necessária a elaboração de um plano de execução protético, observando o diâmetro, ângulo e comprimento para a adaptação do componente protético ao implante a fim de evitar complicações futuras.

Os Pilares Protéticos da Implacil foram projetados para uso único e não pode ser reesterilizado.

O reuso deste produto pode ocasionar efeitos biológicos adversos decorrentes de resíduos de produtos, microorganismos e/ou substâncias decorrentes de usos anteriores e /ou do reprocessamento, alterações das características físicas, mecânicas e químicas, macro e micro estruturais, originais do produto que podem prejudicar a sua funcionalidade pretendida. O reuso deste produto não garante sua segurança e eficácia e isenta qualquer garantia dos produtos relacionados.

Não utilizá-lo de maneira alguma se a embalagem estiver violada. O produto não se encontra estéril, devendo este procedimento ser realizado pelo profissional antes de qualquer intervenção no paciente.

O profissional deve observar a força exercida no momento da aplicação do produto de modo a não danificá-lo e informar ao paciente a necessidade de um monitoramento periódico que evite esforços físicos e mecânicos a fim de não submeter o produto a esforços indevidos, bem como a necessidade de uma higienização correta.

11. EFEITOS SECUNDÁRIOS OU COLATERAIS INDESEJÁVEIS E CONTRAINDICAÇÕES

O resultado final da aplicação do produto pode não ter sucesso nos casos em que a técnica utilizada não for adequada e o paciente não for submetido aos exames indicados e ao devido planejamento protético, podendo ocorrer perda ou fratura do produto. A aplicação incorreta do produto pode trazer efeitos colaterais na região onde foi aplicado como: dor, inchaço, sensibilidade, reação tecidual e infecção.

É de responsabilidade do profissional orientar o paciente quanto à necessidade de realizar um acompanhamento profissional após o procedimento e obedecer às orientações sobre cuidados, higiene e prescrição de medicamentos.

A utilização dos Pilares Protéticos da Implacil é contra-indicada nos casos em que o paciente apresente inflamação periodontal crônica, higiene oral e hábitos parafuncionais inadequados, infecção intra-oral ativa e em casos de Carga Imediata em que a estabilidade primária do implante não for adequada.

Imagem Por Ressonância Magnética (IRM): A Implacil não avaliou a segurança de seus pilares e coifas com o ambiente de ressonância magnética. A segurança em relação a força de deslocamento induzida magneticamente e o quanto o aquecimento induzido pela radiofrequência (RF) é capaz de afetar a segurança do paciente não foram avaliadas. A segurança destes produtos odontológicos da Implacil no ambiente de ressonância magnética é desconhecida. Efetuar uma ressonância magnética em um paciente com este dispositivo pode resultar em danos para o paciente.

A Implacil recomenda que os profissionais médicos e o fabricante do equipamento de ressonância magnética sejam consultadas para compatibilidade com pilares protéticos antes de usar. Informamos que os pilares e as coifas da Implacil são usinados em Titânio ASTM F67 Gr.4 ou Liga de Titânio ASTM F136 Gr.5.

12. SEGURANÇA E EFICÁCIA DO PRODUTO:

Os Pilares Protéticos da Implacil são totalmente seguros desde que as regras de segurança sejam seguidas em todos os procedimentos realizados. O produto foi desenvolvido com material de uso medico-odontológico não tóxico. Quando armazenado e conservado conforme as indicações de uso o produto não sofrerá alterações ou modificações em suas características.

13. INSTALAÇÃO OU CONEXÃO À OUTROS PRODUTOS

Os Pilares Protéticos da Implacil são conectados a implantes previamente instalados e osseointegrados, de acordo com os modelos compatíveis para cada tipo de conexão.

INSTRUÇÃO DE USO
IFU-034
Revisão: 05

O uso de qualquer parte, acessório ou material não especificado ou previsto nestas instruções de uso é de inteira responsabilidade do usuário.

14. PRECAUÇÕES EM CASO DE DESCARTE

Para evitar contaminação ambiental ou uso indevido dos Pilares Protéticos, quando o mesmo for inutilizado, o descarte deve ser feito em lixo hospitalar ou em local para materiais potencialmente contaminados.

15. TERMO DE GARANTIA

A IMPLACIL OSSTEM - MATERIAL ODONTOLOGICO S.A. assegura, ao proprietário deste produto, garantia contra qualquer defeito de material ou de fabricação que nele se apresentar no prazo de 365 dias, contados da data de aquisição pelo primeiro adquirente. Se transportado, armazenado e acondicionado adequadamente de acordo com estas Instruções de Uso, o produto terá validade indeterminada.

Estima-se que implantes odontológicos tenham uma vida útil de 15 anos aproximadamente, sendo assim conforme determina a Lei n.8078 de 11 de setembro de 1990, desde que haja reclamação dentro do prazo decadencial de noventa dias após evidenciado o defeito, ainda que o vício se manifeste somente após o término do prazo de garantia contratual, a Implacil se compromete a substituir o dispositivo por um dispositivo idêntico ou semelhante.

O uso de qualquer parte, acessório ou material não especificado ou previsto nestas instruções de uso é de inteira responsabilidade do usuário.

14. PRECAUÇÕES EM CASO DE DESCARTE

Para evitar contaminação ambiental ou uso indevido dos Pilares Protéticos, quando o mesmo for inutilizado, o descarte deve ser feito em lixo hospitalar ou em local para materiais potencialmente contaminados.

15. TERMO DE GARANTIA

A IMPLACIL OSSTEM - MATERIAL ODONTOLOGICO S.A. assegura, ao proprietário deste produto, garantia contra qualquer defeito de material ou de fabricação que nele se apresentar no prazo de 365 dias, contados da data de aquisição pelo primeiro adquirente. Se transportado, armazenado e acondicionado adequadamente de acordo com estas Instruções de Uso, o produto terá validade indeterminada.

Estima-se que implantes odontológicos tenham uma vida útil de 15 anos aproximadamente, sendo assim conforme determina a Lei n.8078 de 11 de setembro de 1990, desde que haja reclamação dentro do prazo decadencial de noventa dias após evidenciado o defeito, ainda que o vício se manifeste somente após o término do prazo de garantia contratual, a Implacil se compromete a substituir o dispositivo por um dispositivo idêntico ou semelhante.

INSTRUÇÃO DE USO
IFU-034
Revisão: 05

PRODUCT:
Technical name: Prosthetic Abutment
Commercial name: Ideale Abutment Prosthetic

ATTENTION!!!
Single-use product. It is recommended not to reuse.
Do not use if packaging is broken or damaged.
Non-Sterile Product. Sterilize before use.
Reprocessing prohibited.

Commercial models:
IDEALE ABUTMENT CM
IDEALE ABUTMENT CM AR
IDEALE ABUTMENT SCREW Through
IDEALE ABUTMENT ANGLE CM
IDEALE ABUTMENT ANGLE CM AR
COPING IDEALE MORSE TAPER
IDEALE ABUTMENT HI
IDEALE ABUTMENT ANGLE HI
IDEALE ABUTMENT HE
IDEALE ABUTMENT ANGLE HE
COPING TITANIUM W/ SCRW HEX
COPING TITANIUM W/ SCRW TORX

4. INDICATION OF USE AND PURPOSE
The abutments are indicated for the final manufacture of a single or multiple prosthesis element, where there is a need for functional and/or aesthetic rehabilitation, being fixed using a screw or specific cement for dental procedures and being able to make the necessary corrections in the relationship of the implants to the axis of the teeth, both in the vertical dimension and in angulation.

5. HOW TO USE: DETAILED DESCRIPTION

2.1 IDEALE ABUTMENT CM



Consisting of a abutment straight conical, manufactured in commercially pure titanium grade 4, according to ASTM-F67 standard.
The abutments are for single use, presented with strap heights of 0.0mm; 0.8mm; 1.5mm; 2.5mm; 3.5mm; 4.5mm; 5.5mm.
Its upper base has a thread to screw the prosthesis in. The lower base has an M1.8 thread to adapt to the implant.
It is used in the final production of a screwed prosthesis element, whether single or multiple.
The product is individually packaged, each package consists of an Ideale abutment cone morse (available in gold color).
Installation torque: 30 N.cm
Compatibility : Implant UNIII Cone Morse AR

2.2 IDEALE ABUTMENT CM AR

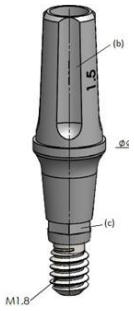

Consisting of a abutment straight conical, manufactured in commercially pure titanium grade 4, according to ASTM-F67 standard.
And a screw for fixing the abutment to the implant, made of ASTM-F136 titanium alloy.
The abutments are for single use, presented with strap heights of 0.0mm; 0.8mm; 1.5mm; 2.5mm; 3.5mm; 4.5mm; 5.5mm.
At its upper base it has a platform for fitting the prosthesis and at its lower base it has a hexagon with a positioning function and has a through screw with M1.8 thread for fixing the abutment to the implant.
It is used in the final production of a screwed prosthesis element, whether single or multiple.
The product is individually packaged, each package consists of an ideale abutment cone morse AR (available in gold color) and a fixing screw.
Installation torque: 20 N.cm
Compatibility : Implant UNIII Cone Morse AR

2.3 IDEALE ABUTMENT SCREW THROUGH

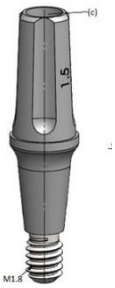

Consisting of a abutment straight conical, manufactured in commercially pure titanium grade 4, according to ASTM-F67 standard.
And a screw for fixing the abutment to the implant, made of ASTM-F136 titanium alloy.
The abutments are for single use and are presented with strap heights of 0.8mm; 1.5mm; 2.5mm; 3.5mm; 4.5mm and 5.5mm.

This abutment has a through screw (M1.8 thread), on its upper base it has an M1.4 thread for fitting the prosthesis and on the lower base it has a screw through with M1.8 thread for fixing the abutment to the implant.
It is used in the final production of a screwed prosthesis element, whether single or multiple.

The product is individually packaged, each package consists of an Ideale Abutment Screw Through (available in gold color) and a fixing screw.
Installation torque: 20 N.cm
Compatibility : Implant UNIII Cone Morse AR

2.4 IDEALE ABUTMENT ANGLE CM



Consisting of an abutment angled conical, made of ASTM-F136 titanium alloy.
And a screw for fixing the abutment to the implant, made of ASTM-F136 titanium alloy.
The abutments are for single use and are presented with belt heights of 1.5mm, 2.5mm and 3.5mm. They have an angle of 17° or 30°.
Its upper base has an M1.4 thread for screwing the prosthesis. Its lower base has a through screw with an M1.8 thread for fixing the abutment to the implant.
It is used in the final production of a screwed prosthesis element, whether single or multiple.
The product is individually packaged, each package consists of an Ideale abutment Angle CM (available in gold) and a fixing screw.
Installation torque: 20 N.cm
Compatibility : Implant UNIII Cone Morse AR

2.5 IDEALE ABUTMENT ANGLE CM AR



Consisting of an angled conical abutment, made of ASTM-F136 titanium alloy, and a fixing screw made of ASTM-F136 titanium alloy.
The abutments are for single use and are presented with belt heights of 1.5mm, 2.5mm and 3.5mm. They have an angle of 17° or 30°.
Its upper base has an M1.4 thread for screwing the prosthesis. Its lower base has a hexagon with a positioning function and has a through screw with an M1.8 thread for fixing the abutment to the implant.
It is used in the final production of a screwed prosthesis element, whether single or multiple.

The product is individually packaged, each package consists of an Ideale Abutment Angle CM AR (available in gold color) and a fixing screw.
Installation torque: 20 N.cm
Compatibility : Implant UNIII Cone Morse AR

2.6 COPING IDEALE MORSE TAPER



Consisting of a straight cylindrical abutment, made of commercially pure titanium grade 4, according to ASTM-F67 standard, and a fixing screw made of titanium alloy ASTM-F136.
The coping are for single use only. The upper base has a hole through which the screw passes in order to fix the hood to the abutment. The lower base has an internal fitting, which is used to adapt to the Ideale Abutment of the Implacil System.
Its height can be 4 or 6mm and the base diameter can be 3.3 or 4.5
It is used in the final production of a screwed prosthesis element, whether single or multiple.
The product is individually packaged, each package consists of a titanium abutment coping ideale morse cone AR (available in gold color) and a titanium alloy fixing screw.
Installation torque: 20 N.cm
Compatibility: Ideale Abutment Cone Morse; Ideale Abutment Cone Morse AR; Ideale Abutment Screw Through; Ideale Abutment Angle Cone Morse; Ideale Abutment Angle Cone Morse AR

2.7 IDEALE ABUTMENT HI

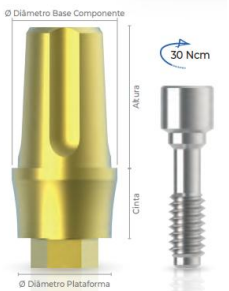

Consisting of a straight conical abutment, made of ASTM-F136 titanium alloy and a fixing screw made of ASTM-F136 titanium alloy.
The abutments are for single use, presented with strap heights of 1.0mm; 2.0mm; 3.0mm; 4.0mm; 5.0mm.
It is used in the final production of a screwed prosthesis element, whether single or multiple.
The product is individually packaged, each package consists of an ideale abutment HI (available in gold color) and a fixing screw.
Installation torque: 30 N.cm
Compatibility: Implant connection HI

2.8 IDEALE ABUTMENT ANGLE HI

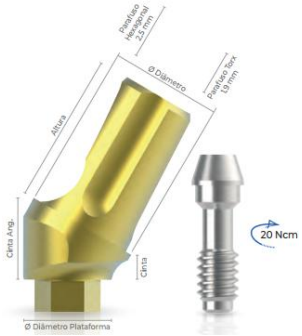

Consisting of an abutment angle conical, made of ASTM-F136 titanium alloy and a fixing screw made of ASTM-F136 titanium alloy.
The pillars are for single use and are presented with strap heights of 1.0mm, 2.0mm and 3.0mm.
They have an angle of 17° or 30°.
Its upper base has an M1.4 thread for screwing the prosthesis. Its lower base has a through screw with an M1.8 thread for fixing the abutment to the implant.
It is used in the final production of a screwed prosthesis element, whether single or multiple.
The product is individually packaged, each package consists of an ideale abutment angle HI (available in gold color) and a fixing screw.
Installation torque: 20 N.cm
Compatibility: Implant connection HI

2.9 IDEALE ABUTMENT HE



Consisting of a abutment straight conical, made of ASTM-F136 titanium alloy and a fixing screw made of ASTM-F136 titanium alloy.
The abutments are for single use, presented with strap heights of 1.0mm; 2.0mm; 3.0mm; 4.0mm; 5.0mm.
It is used in the final production of a screwed prosthesis element, whether single or multiple.
The product is individually packaged, each package consists of an ideale abutment HE (available in gold) and a fixing screw.
Installation torque: 30 N.cm
Compatibility: Implant connection HE

2.10 IDEALE ABUTMENT ANGLE HE

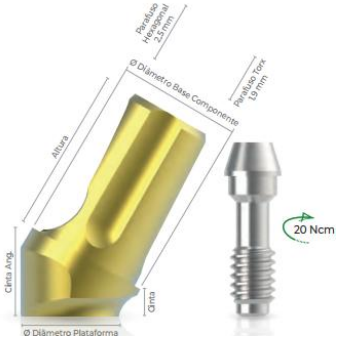

Consisting of an abutment angle conical, made of ASTM-F136 titanium alloy and a fixing screw made of ASTM-F136 titanium alloy.
The abutments are for single use and are presented with strap heights of 1.0mm, 2.0mm and 3.0mm.
They have an angle of 17° or 30°.
Its upper base has an M1.4 thread for screwing the prosthesis. Its lower base has a through screw with an M1.8 thread for fixing the abutment to the implant.
It is used in the final production of a screwed prosthesis element, whether single or multiple.
The product is individually packaged, each package consists of an ideale abutment Angle HE (available in gold color) and a fixing screw.
Installation torque: 20 N.cm
Compatibility: Implant connection HE

2.11 COPING TITANIUM W/ SCRW HEX



MINI CONICAL | MICRO CONICAL | ESTHETIC CONICAL

Composed of a conical coping, manufactured from commercially pure Grade 4 titanium in accordance with ASTM F67, and a Hexagonal 1.17 fixation screw manufactured from a titanium alloy ASTM F136.
The copings are single-use. The upper portion has a hole through which the screw passes to secure the coping to the

abutment. The lower base has an internal connection designed to adapt to the Implacil Osstem System abutment. It features a 0 collar, a rotational element, and is available in Mini Conical, Micro Conical, and Esthetic Conical versions. It is used in the final fabrication of screw-retained prosthetic components for multiple-prosthesis cases, and may be used as a provisional or definitive component, for analog or digital systems. It can be used with acrylic resin or CAD/CAM materials, including 3D printing or milling of dental materials.
Installation torque: 20 N.cm
Compatibility: Mini Conical, Micro Conical, Aesthetic Conical.

Especificações:
1024807TI – Mini Conical Titanium Coping, Collar 0, Analog/Digital, with HEX 1.17 Screw
1033506TI – Micro Conical Titanium Coping, Collar 0, Analog/Digital, with HEX 1.17 Screw
1044809TI – Esthetic Conical Titanium Coping, Collar 0, Analog/Digital, with HEX 1.17 Screw

2.12 COPING TITANIUM W/ SCRW TORX



MINI Conical Passive | MICRO CONICAL PASSIVE SHORT | MICRO CONICAL PASSIVE LONG

Composed of a conical coping, manufactured from commercially pure Grade 4 titanium in accordance with ASTM F67, and a TORX fixation screw manufactured from a titanium alloy ASTM F136.
The copings are single-use. The upper portion has a hole through which the screw passes to secure the coping to the abutment. The lower base has an internal connection designed to adapt to the Implacil Osstem System abutment. It features a 0 collar, a rotational element, and is available in Mini Conical Passive, Micro Conical Passive Short, and Micro Conical Passive Long versions.
It is used in the final fabrication of screw-retained prosthetic components for multiple-prosthesis cases, and may be used as a provisional or definitive component, for analog or digital systems. It can be used with acrylic resin or CAD/CAM materials, including 3D printing or milling of dental materials.
Installation torque: 20 N.cm
Compatibility: Mini Conical, Micro Conical.

Especificações:
1024804TI – Mini Conical Passive Titanium Coping with TORX Screw
1033503TI – Micro Conical Passive Short Titanium Coping with TORX Screw
1033504TI – Micro Conical Passive Long Titanium Coping with TORX Screw

Note: See Annex I to consult COMMERCIAL MODELS AND REFERENCE CODES; and Annex II for detailed consultation on material compatibility.

3.FORMS OF COMMERCIAL PRESENTATION OF THE PRODUCT
The Ideale Abutment Prosthetic Implacil is presented in individual, non-sterile packaging.
The primary packaging consists of a sealed aluminum sachet, and its final packaging is a cardboard envelope, which allows the internal contents to be viewed.
The product is presented in individual packaging. Package contents:
01 Ideale Abutment Prosthetic
01 Fixing Screw (when applicable)
03 Traceability Labels

All models come with 3 traceability labels, which must be attached: to the clinical record, to the document to be given to the patient, and to the tax documentation that generates the charge.
Each traceability label contains:
a) commercial name or model;
b) identification of the manufacturer;
c) product or system component code;
d) batch number and ANVISA registration number.
This instruction for use will be available on the Implacil website *(https://implacilosstem.com.br/)* in accordance with current legislation on the provision of instructions for use in non-printed format for health products – RDC No. 751 of September 15, 2022. The printed instruction for use can be requested through the Customer Service – 0800.779.0011, and will be sent at no additional cost.
To locate it, check the "IFU" number and the version of the instruction that is indicated on the Label of the purchased product. To read the instructions for use on the website, you need the Adobe Acrobat Reader program.
User Alert: Always observe the correlation of the version of the instructions for use indicated on the label of the purchased product, as made available by Implacil.

Packaging Type:
The material and type of packaging used to package the Ideale Abutments Prosthetic Implacil are well known and universally used, both for medicines and health products, and are listed in the ANVISA Packaging Table.

INSTRUÇÃO DE USO
IFU-034
Revisão: 05

Packaging features and dimensions:
Primary Packaging: Blister sealed with Tyvek 50mm X 80mm
ANVISA Packaging Table: PVC Blister – code 0119 Tyvek ® Envelope – code 0332
Secondary packaging: Carton packaging - 55 mm x 85 mm

4. PHYSICAL PRINCIPLE AND FUNDAMENTALS OF THE PRODUCT'S TECHNOLOGY, APPLIED TO ITS OPERATION AND ACTION:
Abutments Prosthetic are mechanical components that act as a link between the implant and the dental prosthesis, providing support for the latter and making corrections to the height and angle between the implant and the tooth. They are fixed to the implant using a thread. The prosthetic elements can be fixed to the abutments using cement or screws, and it is up to the professional to decide which method is best to use.

5. OPTIONALS, CONSUMABLES AND SUPPORT MATERIALS
Optional: Not applicable
Consumables: Not applicable
Support materials: Instructions for Use and traceability labels.
Manufacturing items for exclusive use in the company's products:
All parts described in these Instructions for Use are for exclusive use in the Prosthetic Abutment product.
Attention: The use of any part, accessory or material not specified or provided for in these Instructions for Use is the sole responsibility of the user.

6. INSTRUCTIONS FOR USE OF THE PRODUCT

- Abutments Prosthetic Implacil come packaged in a blister sealed with Tyvek®.
- Check that the packaging is in perfect condition. Reject the product if the packaging is damaged.
- Open the blister and remove the abutment from inside the blister, check that it is perfectly sealed.
- The product is not sterile, and this procedure must be carried out by a professional in accordance with current standards (NBR 14332), or any current legislation or standard that may complement or replace it.
- Screw the abutment into the implant.
- Check the model description (item C of these Instructions for Use) for the maximum torque to be applied.
- The Abutment has been previously sanitized in a classified room. If you wish to sanitize it again, follow these steps:
  - Initial rinse of the item with cold water.
  - Wash with a neutral to slightly basic detergent
  - Final rinse with deionized water or water purified by reverse osmosis.
- The product is not sterile, this procedure must be carried out by a professional.
- Sterilization is a procedure that aims to completely eliminate microorganisms, such as viruses, bacteria, microbes, and fungi (whether in vegetative or sporulated form). After the drying process, the abutments must be sterilized in an autoclave, using the temperature and exposure time according to the following method: Sterilization temperature: 132ºC, Sterilization cycle: 20 minutes, and Drying cycle: 20 – 60 minutes. The abutments must be placed inside the container (perforated in the lid and bottom), or on a tray or in the box; provided that they are arranged in such a way that they can be prepared for the sterilization process. DO NOT open the autoclave to avoid rapid condensation; that is, let all the steam escape first, allowing the Drying Cycle to complete itself. Clean the autoclave thoroughly and periodically, removing dirt and excess rust (iron oxide).

It is the dentist's responsibility to sterilize the product as indicated in these instructions for use. Failure to sterilize the product properly may cause biocontamination with infectious diseases, resulting in failure to use the product.

6.1 TRACEABILITY LABEL:
Abutments Prosthetic Implacil come with three traceability labels that must be attached 01 to the medical record, 01 to the tax document to be given to the patient and 01 to the tax collection document.
Traceability is done through the product batch.

7. COMPOSITION
As raw material, the Ideale Straight Prosthetic Abutments and the Copings are manufactured from commercially pure titanium ASTM F-67. The screws and the angled prosthetic abutments are manufactured from titanium alloy ASTM F-136.

8. VALIDITY PERIOD
Indefinite validity

9. SPECIAL CONDITIONS FOR TRANSPORTATION, STORAGE AND PACKAGING OF THE PRODUCT:
Store at a temperature between 15°C and 45°C and humidity between 35% and 85%, protected from light and heat. Avoid exposure to heat and excessive humidity. Do not place excessive load on the packaging to avoid compromising the packaging seals.
Abutments Prosthetic Implacil must be transported in a clean, dry place at room temperature. Transportation must be carried out appropriately to avoid falling and damaging the original packaging and mechanical shocks that may damage the product.

INSTRUÇÃO DE USO
IFU-034
Revisão: 05

ATTENTION!!!
Single-use product. It is recommended not to reuse.
Do not use if packaging is broken or damaged.
Non-Sterile Product. Sterilize before use.
Reprocessing prohibited.

10. WARNINGS AND/OR PRECAUTIONS TO BE ADOPTED

Abutments Prosthetic Implacil should only be used by professionals specialized in the area. It is necessary to develop a prosthetic execution plan, observing the diameter, angle and length for the adaptation of the prosthetic component to the implant in order to avoid future complications.

Abutments Prosthetic Implacil are designed for single use and cannot be resterilized.

Reuse of this product may cause adverse biological effects resulting from product residues, microorganisms and/or substances resulting from previous use and/or reprocessing, changes in the original physical, mechanical and chemical, macro and micro structural characteristics of the product that may impair its intended functionality. Reuse of this product does not guarantee its safety and effectiveness and exempts any warranty of related products.

Do not use it under any circumstances if the packaging is broken. The product is not sterile, and this procedure must be carried out by a professional before any intervention on the patient.

The professional must observe the force exerted when applying the product so as not to damage it and inform the patient of the need for periodic monitoring to avoid physical and mechanical efforts in order to not subject the product to undue stress, as well as the need for correct cleaning.

11. UNDESIRABLE SIDE EFFECTS AND CONTRAINDICATIONS

The final result of the application of the product may not be successful in cases where the technique used is not appropriate and the patient does not undergo the indicated examinations and proper prosthetic planning, which may result in loss or fracture of the product. Incorrect application of the product may cause side effects in the region where it was applied, such as: pain, swelling, sensitivity, tissue reaction and infection.

It is the professional's responsibility to advise the patient on the need for professional monitoring after the procedure and to follow the guidelines on care, hygiene and medication prescription.

The use of Abutments Prosthetic Implacil is contraindicated in cases where the patient presents chronic periodontal inflammation, inadequate oral hygiene and parafunctional habits, active intraoral infection and in cases of Immediate Loading in which the primary stability of the implant is not adequate.

12. PRODUCT SAFETY AND EFFICACY:

Abutments Prosthetic Implacil are completely safe as long as safety rules are followed in all procedures performed. The product was developed with non-toxic medical -dental material. When stored and preserved according to the instructions for use, the product will not undergo changes or modifications in its characteristics.

Magnetic Resonance Imaging (MRI): Implacil has not evaluated the safety of its abutments and copings in the magnetic resonance environment. Safety with regard to magnetically induced displacement forces and the extent to which radiofrequency (RF)-induced heating may affect patient safety have not been evaluated. The safety of these Implacil dental products in the magnetic resonance environment is unknown. Performing an MRI examination on a patient with this device may result in injury to the patient.

Implacil recommends that healthcare professionals and the magnetic resonance equipment manufacturer be consulted regarding the compatibility of prosthetic abutments prior to use. Please note that Implacil abutments and copings are machined from ASTM F67 Grade 4 Titanium or ASTM F136 Grade 5 Titanium Alloy.

13. INSTALLATION OR CONNECTION TO OTHER PRODUCTS

Abutments Prosthetic Implacil are connected to previously installed and osseointegrated implants, according to the compatible models for each type of connection.

The use of any part, accessory or material not specified or provided for in these instructions for use is the sole responsibility of the user.

14. PRECAUTIONS IN CASE OF DISPOSAL

To avoid environmental contamination or improper use of Abutments Prosthetic, when they are no longer usable, they must be disposed of in hospital waste or in a location for potentially contaminated materials.

15.WARRANTY TERMS

IMPLACIL OSSTEM - MATERIAL ODONTOLOGICO SA guarantees the owner of this product against any material or manufacturing defect that may arise within 365 days from the date of purchase by the first purchaser. If transported, stored and packaged properly in accordance with these Instructions for Use, the product will have an indefinite shelf life.

It is estimated that dental implants have a useful life of approximately 15 years, therefore, as determined by Law No. 8078 of September 11, 1990, as long as there is a complaint within the ninety-day statute of limitations after the defect is evidenced, even if the defect only manifests itself after the end of the contractual warranty period, Implacil undertakes to replace the device with an identical or similar device.

INSTRUÇÃO DE USO
IFU-034
Revisão: 05

PRODUCTO:
Nombre técnico: Pilar Protésico
Nombre comercial: Pilar Protésico Ideale

¡¡¡ATENCIÓN!!!
Producto de un solo uso. Se recomienda no reutilizar.
No utilizar si el embalaje está roto o dañado.
Producto no estéril. Esterilizar antes de usar.
Prohibido el reprocesamiento.

Modelos comerciales y código de referencia:
PILAR IDEALE CONE MORSE
PILAR IDEALE CONE MORSE AR
PILAR IDEALE TORNILLO PASANTE
PILAR IDEALE ANGULADO CONE MORSE
PILAR IDEALE ANGULADO CONE MORSE AR
CASQUILLO TITANIO PILAR IDEALE CONE MORSE AR
PILAR IDEALE HI
PILAR IDEALE ANGULADO HI
PILAR IDEALE HE
PILAR IDEALE ANGULADO HE
CASQUILLO TITANIO CON TORNILLO HEX
CASQUILLO TITANIO CON TORNILLO TORX

1.INDICACIÓN DE USO Y FINALIDAD
Los pilares están indicados para la fabricación final de un elemento protésico único o múltiple, donde exista la necesidad de rehabilitación funcional y/o estética, fijándose mediante tornillo o cemento específico para procedimientos odontológicos, pudiendo realizar las correcciones necesarias en el relación entre los implantes y el eje de los dientes, tanto en dimensión vertical como en angulación.

2.CÓMO UTILIZAR: DESCRIPCIÓN DETALLADA

2.1 PILAR IDEALE CONE MORSE



Consta de un pilar cónico recto, fabricado en titanio grado 4 comercialmente puro, de acuerdo con ASTM-F67.
Los pilares son de un solo uso, se presentan con alturas de flejes de 0,0mm; 0,8 mm; 1,5 mm; 2,5 mm; 3,5 mm; 4,5 mm; 5,5 mm.
En su base superior dispone de una rosca para atornillar la prótesis. En la base inferior lleva una rosca M1.8 con la función de adaptarse al implante.
Se utiliza en la fabricación final de elementos protésicos atornillados, ya sean simples o múltiples.
El producto está empaquetado individualmente, cada paquete se compone de un Pilar Ideale Cone Morse (disponible en dorado).
Torque de instalación: 30 N.cm
Compatibilidad: Implante UNIII Cone Morse AR

2.2 PILAR IDEALE CONE MORSE AR

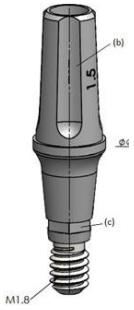

Consta de un pilar cónico recto, fabricado en titanio grado 4 comercialmente puro, de acuerdo con ASTM-F67.
Y mediante un tornillo para fijar el pilar sobre el implante, fabricado en aleación de titanio ASTM-F136.
Los pilares son de un solo uso, se presentan con alturas de flejes de 0,0mm; 0,8 mm; 1,5 mm; 2,5 mm; 3,5 mm; 4,5 mm; 5,5 mm.
En su base superior dispone de una plataforma para el encaje de la prótesis y en su base inferior dispone de un hexágono con función posicionadora y un tornillo pasante con rosca M1.8 para la fijación del pilar sobre el implante.
Se utiliza en la fabricación final de elementos protésicos atornillados, ya sean simples o múltiples.
El producto está empaquetado individualmente, cada paquete consta de un Pilar ideale cone morse AR (disponible en color dorado) y un tornillo de fijación.
Torque de instalación: 20 N.cm
Compatibilidad : Implante UNIII Cone Morse AR

2.3 PILAR IDEALE TORNILLO PASANTE

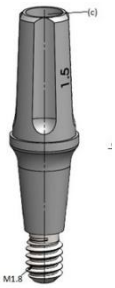

Consta de un pilar cónico recto, fabricado en titanio grado 4 comercialmente puro, de acuerdo con ASTM-F67.
Y mediante un tornillo para fijar el pilar sobre el implante, fabricado en aleación de titanio ASTM-F136.
Los pilares son de un solo uso y se presentan con alturas de flejes de 0,8mm; 1,5 mm; 2,5 mm; 3,5 mm; 4,5 mm y 5,5 mm.
Este pilar tiene un tornillo pasante (rosca M1.8), en su base superior tiene una rosca M1.4 para el ajuste de la prótesis y

en la base inferior tiene un tornillo pasante con rosca M1.8 para la fijación del pilar al implante.
Se utiliza en la fabricación final de elementos protésicos atornillados, ya sean simples o múltiples.

El producto está empaquetado individualmente, cada paquete consta de un pilar ideale Passante (disponible en color dorado) y un tornillo de fijación.
Torque de instalación: 20 N.cm
Compatibilidad: Implante UNIII Cone Morse AR

2.4 PILAR IDEALE ANGULADO CONE MORSE



Consta de un pilar cónico en ángulo, fabricado en aleación de titanio ASTM-F136.
Y mediante un tornillo para fijar el pilar sobre el implante, fabricado en aleación de titanio ASTM-F136.
Los pilares son de un solo uso y se presentan con alturas de flejes de 1,5mm; 2,5 mm y 3,5 mm. Tienen una angulación de 17° o 30°.
En su base superior dispone de una rosca M1.4 para atornillar la prótesis. En su base inferior dispone de un tornillo pasante con rosca M1.8 para la fijación del pilar al implante.
Se utiliza en la fabricación final de elementos protésicos atornillados, ya sean simples o múltiples.
El producto está empaquetado individualmente, cada paquete consta de un Pilar Ideale angulado Cono Morse (disponible en color dorado) y un tornillo de fijación.
Torque de instalación: 20 N.cm
Compatibilidad: Implante UNIII Cone Morse AR

2.5 PILAR IDEALE ANGULADO CONE MORSE AR



Consta de un pilar cónico angulado, fabricado en aleación de titanio ASTM-F136, y un tornillo de fijación fabricado en aleación de titanio ASTM-F136.
Los pilares son de un solo uso y se presentan con alturas de flejes de 1,5mm; 2,5 mm y 3,5 mm. Tienen una angulación de 17° o 30°.
En su base superior dispone de una rosca M1.4 para atornillar la prótesis. En su base inferior dispone de un hexágono con función posicionadora y dispone de un tornillo pasante con rosca M1.8 para la fijación del pilar al implante.
Se utiliza en la fabricación final de elementos protésicos atornillados, ya sean simples o múltiples.

El producto está empaquetado individualmente, cada paquete consta de un Pilar Ideale angulado Cone Morse AR (disponible en color dorado) y un tornillo de fijación.
Torque de instalación: 20 N.cm
Compatibilidad: Implante UNIII Cono Morse AR

2.6 CASQUILLO DE TITANIO PILAR IDEALE CONO MORSE AR



Compuesto por un pilar cilíndrico recto, fabricado en titanio grado 4 comercialmente puro, según ASTM-F67, y un tornillo de fijación fabricado en aleación de titanio ASTM-F136.
Las campanas son de un solo uso. En su base superior dispone de un orificio por donde pasa el tornillo para fijar la campana al pilar. En su base inferior dispone de un herraje interno, con la función de adaptarse al Pilar Ideale del Sistema Implacil .
Su altura puede ser de 4 o 6mm y el diámetro de la base puede ser de 3,3 o 4,5
Se utiliza en la fabricación final de elementos protésicos atornillados, ya sean simples o múltiples.
El producto está empaquetado individualmente, cada paquete consta de un Casquillo de titanio Pilar Ideale Cone Morse AR (disponible en color dorado) y un tornillo de fijación de aleación de titanio.
Torque de instalación: 20 N.cm
Compatibilidad: Pilar Ideale Cone Morse; Pilar Ideale Cone Morse AR; Pilar Ideale Tornillo Pasante; Pilar Ideale Angulado Cone Morse; Pilar Ideale Angulado Cone Morse AR

INSTRUÇÃO DE USO
IFU-034
Revisão: 05

2.7 PILAR IDEALE HI



Consta de un pilar cónico recto, fabricado en aleación de titanio ASTM-F136 y un tornillo de fijación fabricado en aleación de titanio ASTM-F136.
Los pilares son de un solo uso, se presentan con alturas de flejes de 1,0mm; 2,0 mm; 3,0 mm; 4,0 mm; 5,0 mm.
Se utiliza en la fabricación final de elementos protésicos atornillados, ya sean simples o múltiples.

El producto está empaquetado individualmente, cada paquete consta de un Pilar Ideale HI (disponible en dorado) y un tornillo de fijación.
Torque de instalación: 30 N.cm
Compatibilidad: Implante Conexión HI

2.8 PILAR IDEALE ANGULADO HI

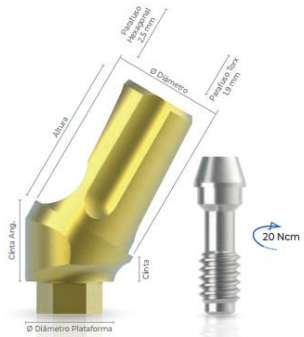

Consta de un pilar cónico en ángulo, fabricado en aleación de titanio ASTM-F136 y un tornillo de fijación fabricado en aleación de titanio ASTM-F136.
Los pilares son de un solo uso y se presentan con alturas de flejes de 1,0mm; 2,0 mm y 3,0 mm.
Tienen una angulación de 17° o 30°.
En su base superior dispone de una rosca M1.4 para atornillar la prótesis. En su base inferior dispone de un tornillo pasante con rosca M1.8 para la fijación del pilar al implante.
Se utiliza en la fabricación final de elementos protésicos atornillados, ya sean simples o múltiples.

El producto está empaquetado individualmente, cada paquete consta de un Pilar Ideale Angulado HI (disponible en color dorado) y un tornillo de fijación.
Torque de instalación: 20 N.cm
Compatibilidad: Implante Conexión HI

2.9 PILAR IDEALE HE



Consta de un pilar cónico recto, fabricado en aleación de titanio ASTM-F136 y un tornillo de fijación fabricado en aleación de titanio ASTM-F136.
Los pilares son de un solo uso, se presentan con alturas de flejes de 1,0mm; 2,0 mm; 3,0 mm; 4,0 mm; 5,0 mm.
Se utiliza en la fabricación final de elementos protésicos atornillados, ya sean simples o múltiples.
El producto se empaqueta individualmente, cada paquete consta de un Pilar Ideale HE (disponible en oro) y un tornillo de fijación.
Torque de instalación: 30 N.cm
Compatibilidad: Implante Conexión HE

2.10 PILAR IDEALE ANGULADO HE

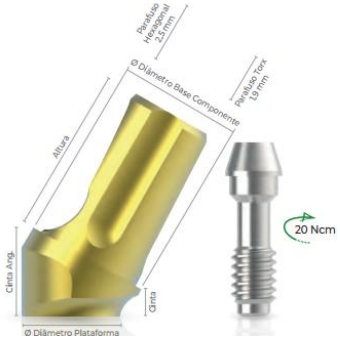

Consta de un pilar cónico en ángulo, fabricado en aleación de titanio ASTM-F136 y un tornillo de fijación fabricado en aleación de titanio ASTM-F136.
Los pilares son de un solo uso y se presentan con alturas de flejes de 1,0mm; 2,0 mm y 3,0 mm.
Tienen una angulación de 17° o 30°.
En su base superior dispone de una rosca M1.4 para atornillar la prótesis. En su base inferior dispone de un tornillo pasante con rosca M1.8 para la fijación del pilar al implante.
Se utiliza en la fabricación final de elementos protésicos atornillados, ya sean simples o múltiples.
El producto se empaqueta individualmente, cada paquete consta de un Pilar Ideale Angulado HE (disponible en oro) y un tornillo de fijación.
Torque de instalación: 20 N.cm
Compatibilidad: Implante Conexión HE

INSTRUÇÃO DE USO
IFU-034
Revisão: 05

2.11 CASQUILLO TITANIO CON TORNILLO HEX



MINI CÓNICO | MICRO CÓNICO | CÓNICO ESTÉTICO

Constituido por um Casquillo cónica, fabricada en titanio comercialmente puro grado 4, conforme a la norma ASTM F67, y por un tornillo de fijación hexagonal 1.17 fabricado en aleación de titanio ASTM F136.
Los productos son de un solo uso. En la parte superior presenta un orificio por donde pasa el tornillo con el fin de fijar el Casquillo al pilar. En su base inferior posee un encaje interno cuya función es adaptarse al pilar del Sistema Implacil Osstem.
Cuenta con un collar 0, elemento rotacional, y está disponible en Mini Cónico, Micro Cónico y Cónico Estético.
Se utiliza en la confección final de elementos de prótesis atornilladas para casos de prótesis múltiples, pudiendo ser utilizado como elemento provisional o definitivo, para sistemas analógicos o digitales. Puede utilizarse con resina acrílica o con materiales del sistema CAD/CAM, mediante impresión 3D o fresado de materiales odontológicos.
Torque de instalación: 20 N.cm
Compatibilidad: Mini Cónico, Micro Cónico, Cónico Estético.

Especificações:
1024807TI – Casquillo de Titanio Mini Cónica, Collar 0, Analógica/Digital, con Tornillo HEX 1.17
1033506TI – Casquillo de Titanio Micro Cónica, Collar 0, Analógica/Digital, con Tornillo HEX 1.17
1044809TI – Casquillo de Titanio Cónica Estética, Collar 0, Analógica/Digital, con Tornillo HEX 1.17

2.12 CASQUILLO TITANIO CON TORNILLO TORX



MINI CÓNICO PASIVO | MICRO CÓNICO PASIVO CORTA | MICRO CÓNICO PASIVO LARGA

Constituido por un Casquillo cónica, fabricada en titanio comercialmente puro grado 4, conforme a la norma ASTM F67, y por un tornillo de fijación TORX fabricado en aleación de titanio ASTM F136.
Los productos son de un solo uso. En la parte superior presenta un orificio por donde pasa el tornillo con el fin de fijar el Casquillo al pilar. En su base inferior posee un encaje interno cuya función es adaptarse al pilar del Sistema Implacil Osstem.
Cuenta con un collar 0, elemento rotacional, y está disponible en Mini Cónico Pasivo, Micro Cónico Pasivo Corto y Micro Cónico Pasivo Largo.
Se utiliza en la confección final de elementos de prótesis atornilladas para casos de prótesis múltiples, pudiendo ser utilizado como elemento provisional o definitivo, para sistemas analógicos o digitales. Puede utilizarse con resina acrílica o con materiales del sistema CAD/CAM, mediante impresión 3D o fresado de materiales odontológicos.
Torque de instalación: 20 N.cm
Compatibilidad: Mini Cónico, Micro Cónico.

Especificações:
1024804TI – Casquillo de Titanio Mini Cónica Pasiva con Tornillo TORX
1033503TI – Casquillo de Titanio Micro Cónica Pasiva Corta con Tornillo TORX
1033504TI – Casquillo de Titanio Micro Cónica Pasiva Larga con Tornillo TORX

Nota: Ver Anexo I para consultar Modelos Comerciales Y Códigos De Referencia; y el Anexo II para la consulta detallada de la compatibilidad entre los materiales.

3.FORMAS DE PRESENTACIÓN COMERCIAL DEL PRODUCTO
El Pilar Protésico Ideale Implacil se presenta en envases individuales, no esterilizados.
El embalaje primario consiste en un sobre aluminizado sellado, y su embalaje final es un sobre de cartón, que permite visualizar su contenido interno.
El producto se presenta en embalaje individual. Contenido del paquete:
01 Pilar protésico Ideale
01 Tornillo de fijación (cuando corresponda)
03 Etiquetas de Trazabilidad

Todos los modelos vienen con 3 etiquetas de trazabilidad, de obligatoria fijación: en la historia clínica, en el documento a entregar al paciente y en la documentación fiscal que genera el cobro.
Cada etiqueta de trazabilidad contiene:
a) denominación o modelo comercial;
b) identificación del fabricante;
c) código de componente del producto o sistema;
d) número de lote y número de registro ANVISA.
Estas instrucciones de uso estarán disponibles en el sitio web de Implacil *(https://implacilosstem.com.br/)* de acuerdo con la legislación vigente sobre la disponibilidad de instrucciones de uso en formato no impreso para productos sanitarios – RDC nº 751 del 15 de septiembre 2022. Las instrucciones de uso impresas podrán solicitarse a través de Atención al Cliente – 0800.779.0011, y serán enviadas sin costo adicional.
Para localizarlo, consulte el número “IFU” y la versión de las instrucciones indicadas en la etiqueta del producto

adquirido. Para leer las instrucciones de uso del sitio web, necesita el programa Adobe Acrobat Reader.
Alerta al usuario: Observe siempre la correlación de la versión de las instrucciones de uso indicadas en la etiqueta del producto adquirido, tal como lo proporciona Implacil.

Tipo de embalaje:
El material y el tipo de embalaje utilizado para envasar los Pilares Protésicos Ideale Implacil son bien conocidos y de uso universal, tanto para medicamentos como para productos sanitarios y están incluidos en la Tabla de Embalaje de ANVISA.

Características y dimensiones del embalaje:
Embalaje Primario: Blister sellado con Tyvek 50mm
Embalaje secundario: Embalaje de cartón - 55 mm x 85 mm

4. PRINCIPIO FÍSICO Y FUNDAMENTOS DE LA TECNOLOGÍA DEL PRODUCTO, APLICADOS A SU FUNCIONAMIENTO Y ACCIÓN:
Los Pilares Protésicos son componentes mecánicos que funcionan como nexo conector entre el implante y la prótesis dental, ofreciendo soporte a esta última y pudiendo realizar correcciones de altura y angulación entre el implante y el diente. Se fijan al implante mediante rosca. Los elementos protésicos pueden fijarse a los pilares cementados o atornillados, siendo el profesional quien decide el mejor método a utilizar.

5. OPCIONES, MATERIALES CONSUMIBLES Y MATERIALES DE SOPORTE
Opciones: No aplicable
Consumibles: No aplicable
Materiales de soporte: Instrucciones de Uso y etiquetas de trazabilidad.
Artículos de fabricación de uso exclusivo en los productos de la empresa:
Todas las piezas descritas en estas Instrucciones de uso son para uso exclusivo en el producto Pilar Protésico.
Atención: El uso de cualquier pieza, accesorio o material no especificado o previsto en estas Instrucciones de Uso es responsabilidad exclusiva del usuario.

6. INSTRUCCIONES DE USO DEL PRODUCTO
- Los pilares protésicos Implacil vienen empaquetados dentro de un blister sellado con Tyvek®.
- Compruebe que el embalaje esté en perfecto estado. Rechazar el producto si el embalaje está dañado.
- Abrir el blister y retirar el pilar del interior del blister, comprobar que queda perfectamente sellado.
- El producto no es estéril, y este procedimiento debe ser realizado por el profesional de acuerdo con las normas vigentes (NBR 14332), o cualquier legislación o norma vigente que la complemente o sustituya.
- Atornille el pilar en el implante.
- Consulte la descripción del modelo (elemento C de estas Instrucciones de uso) para conocer el par máximo que debe aplicarse.
- El Pilar es previamente higienizado en sala clasificada. Si deseas desinfectar nuevamente, sigue estos pasos:
  - Enjuague inicial de la prenda con agua fría.
  - Lavar con un detergente neutro o ligeramente básico.
  - Enjuague final con agua desionizada o purificada por ósmosis inversa.
- El producto no es estéril y este procedimiento debe ser realizado por un profesional.
- La esterilización es un procedimiento que tiene como objetivo eliminar por completo los microorganismos, tales como: virus, bacterias, microbios, hongos (ya sea en forma vegetativa o esporulada). Luego del proceso de secado, los pilares deben ser esterilizados en autoclave, utilizando temperatura y tiempo de exposición, según el siguiente método: Temperatura de esterilización: 132ºC, Ciclo de esterilización: 20 minutos y Ciclo de secado: 20 – 60 minutos. Los pilares deben colocarse en el interior del contenedor (perforado en tapa y fondo), o bandeja o caja; siempre que estén acomodados para que puedan ser preparados para el proceso de esterilización. NO abrir el autoclave para evitar una rápida condensación; es decir, dejar escapar todo el vapor primero, haciendo que el Ciclo de Secado se complete solo. Limpiar el autoclave de forma rigurosa y periódica, eliminando la suciedad y el exceso de óxido (óxido de hierro).

Es responsabilidad del dentista esterilizar el producto como se indica en este instructivo de uso. No esterilizarlo adecuadamente puede causar biocontaminación con enfermedades infecciosas, provocando la falta de uso del producto.

6.1 ETIQUETA DE TRAZABILIDAD:
Los Pilares Protésicos Implacil vienen con tres etiquetas de trazabilidad que se deben adherir 01 a la historia clínica, 01 al documento fiscal a entregar al paciente y 01 al documento fiscal de facturación.
La trazabilidad se realiza a través del lote de producto.

7. COMPOSICIÓN
Como materia prima, los Pilares Protésicos Ideale Rectos y los Casquillo están fabricados en titanio comercialmente puro ASTM F-67. Los tornillos y los pilares protésicos angulados están fabricados en aleación de titanio ASTM F-136.

8. FECHA DE CADUCIDAD
Validez indefinida

9. CONDICIONES ESPECIALES DE TRANSPORTE, ALMACENAMIENTO Y EMBALAJE DEL PRODUCTO:

Conservar a una temperatura entre 15°C y 45°C y humedad entre 35% y 85%, protegido de la luz y el calor. Evite la exposición al calor y la humedad excesiva. No ejerza una carga excesiva sobre el embalaje para evitar comprometer los sellos del embalaje.

Los pilares protésicos Implacil deben transportarse en un lugar limpio, seco y a temperatura ambiente. El transporte debe realizarse de forma adecuada para evitar caídas y daños en su embalaje original y golpes mecánicos que puedan dañar el producto.

¡¡¡ATENCIÓN!!!
Producto de un solo uso. Se recomienda no reutilizar.
No utilizar si el embalaje está roto o dañado.
Producto no estéril. Esterilizar antes de usar.
Prohibido el reprocesamiento.

10. ADVERTENCIAS Y/O PRECAUCIONES A ADOTAR

El uso de Pilares Protésicos Implacil sólo debe ser realizado por profesionales especializados en el área. Es necesario elaborar un plan de ejecución protésico, observando el diámetro, ángulo y longitud para adaptar el componente protésico al implante para evitar futuras complicaciones.

Los pilares protésicos Implacil están diseñados para un solo uso y no se pueden volver a esterilizar.

La reutilización de este producto puede causar efectos biológicos adversos resultantes de residuos del producto, microorganismos y/o sustancias resultantes de usos y/o reprocesamientos anteriores, cambios en las características físicas, mecánicas y químicas originales, macro y micro estructurales del producto que pueden dañar su funcionalidad prevista. La reutilización de este producto no garantiza su seguridad y eficacia y renuncia a cualquier garantía para productos relacionados.

No lo utilices bajo ningún concepto si el embalaje está roto.

El producto no es estéril, y este procedimiento debe ser realizado por el profesional antes de cualquier intervención en el paciente.

El profesional debe observar la fuerza ejercida al aplicar el producto para no dañarlo e informar al paciente de la necesidad de un seguimiento periódico que evite esfuerzos físicos y mecánicos para no someter el producto a tensiones indebidas, así como la necesidad de una correcta higiene.

11. EFECTOS SECUNDARIOS O COLATERALES NO DESEABLES Y CONTRAINDICACIONES

El resultado final de la aplicación del producto puede no ser exitoso en los casos en que la técnica utilizada no sea la adecuada y el paciente no sea sometido a los exámenes indicados y la debida planificación protésica, resultando en pérdida o fractura del producto. La aplicación incorrecta del producto puede causar efectos secundarios en la región donde fue aplicado, tales como: dolor, hinchazón, sensibilidad, reacción tisular e infección.

Es responsabilidad del profesional orientar al paciente sobre la necesidad de seguimiento profesional posterior al procedimiento y seguir las instrucciones de cuidados, higiene y prescripción de medicamentos.

El uso de Pilares Protésicos Implacil está contraindicado en casos en los que el paciente presente inflamación periodontal crónica, higiene bucal inadecuada y hábitos parafuncionales , infección intraoral activa y en casos de Carga Inmediata en los que la estabilidad primaria del implante no sea la adecuada.

12. SEGURIDAD Y EFICACIA DEL PRODUCTO:

Los pilares protésicos Implacil son completamente seguros siempre que se sigan las reglas de seguridad en todos los procedimientos realizados. El producto fue desarrollado con material médico y dental no tóxico. Cuando se almacene y conserve según las instrucciones de uso, el producto no sufrirá cambios ni modificaciones en sus características.

Imágenes por resonancia magnética (IRM): Implacil no ha evaluado la seguridad de sus pilares y Casquillos en el entorno de resonancia magnética. No se ha evaluado la seguridad con respecto a las fuerzas de desplazamiento inducidas magnéticamente ni el grado en que el calentamiento inducido por radiofrecuencia (RF) puede afectar la seguridad del paciente. Se desconoce la seguridad de estos productos odontológicos de Implacil en el entorno de resonancia magnética. La realización de una resonancia magnética en un paciente con este dispositivo puede provocar lesiones al paciente.

Implacil recomienda que los profesionales sanitarios y el fabricante del equipo de resonancia magnética sean consultados para verificar la compatibilidad de los pilares protésicos antes de su uso. Informamos que los pilares y los Casquillos de Implacil están mecanizados en Titanio ASTM F67 Grado 4 o Aleación de Titanio ASTM F136 Grado 5.

13. INSTALACIÓN O CONEXIÓN A OTROS PRODUCTOS

Los Pilares Protésicos Implacil se conectan a implantes previamente instalados y osteointegrados , según los modelos compatibles para cada tipo de conexión.

El uso de cualquier pieza, accesorio o material no especificado o previsto en estas instrucciones de uso es responsabilidad exclusiva del usuario.

14. PRECAUCIONES EN CASO DE ELIMINACIÓN

Para evitar la contaminación ambiental o el mal uso de los Pilares Protésicos, cuando estos sean inutilizables, deben desecharse en los residuos hospitalarios o en un lugar para materiales potencialmente contaminados.

INSTRUÇÃO DE USO
IFU-034
Revisão: 05

15.TÉRMINO DE GARANTÍA

IMPLACIL OSSTEM - MATERIAL ODONTOLOGICO SA garantiza al propietario de este producto una garantía contra cualquier defecto de material o de fabricación que se presente dentro de los 365 días, contados a partir de la fecha de adquisición por el primer comprador. Si se transporta, almacena y empaqueta adecuadamente de acuerdo con estas Instrucciones de uso, el producto tendrá una vida útil indefinida.

Se estima que los implantes dentales tienen una vida útil de aproximadamente 15 años, según lo determina la Ley 8078 del 11 de septiembre de 1990, siempre que exista denuncia dentro del plazo de prescripción de noventa días después de que el defecto se haga evidente, incluso Si el defecto sólo se manifiesta después del final del período de garantía contractual, Implacil se compromete a sustituir el dispositivo por un dispositivo idéntico o similar.

INSTRUÇÃO DE USO
IFU-034
Revisão: 05

ANEXO I – MODELOS COMERCIAIS E CÓDIGOS DE REFERÊNCIA / ANNEXE I – COMMERCIAL MODELS AND REFERENCE CODES / ANEXO I - MODELOS COMERCIALES Y CÓDIGOS DE REFERENCIA

1. PILAR IDEALE CONE MORSE / IDEALE ABUTMENT CM / PILAR IDEALE CONE MORSE

262606 – Pilar Ideale Cone Morse 3,3x4x0,0
25733 - Pilar Ideale Cone Morse 3,3x4x0,8
25735 - Pilar Ideale Cone Morse 3,3x4x1,5
257374 - Pilar Ideale Cone Morse 3,3x4x2,5
25739 - Pilar Ideale Cone Morse 3,3x4x3,5
25741 - Pilar Ideale Cone Morse 3,3x4x4,5
25743 - Pilar Ideale Cone Morse 3,3x4x5,5
25745 – Pilar Ideale Cone Morse 3,3x6x0,8
25747 - Pilar Ideale Cone Morse 3,3x6x1,5
25749 - Pilar Ideale Cone Morse 3,3x6x2,5
257510 - Pilar Ideale Cone Morse 3,3x6x3,5
25753 - Pilar Ideale Cone Morse 3,3x6x4,5
25755 - Pilar Ideale Cone Morse 3,3x6x5,5
25757 - Pilar Ideale Cone Morse 4,5x4x0,8
25759 - Pilar Ideale Cone Morse 4,5x4x1,5
25761 - Pilar Ideale Cone Morse 4,5x4x2,5
25763 - Pilar Ideale Cone Morse 4,5x4x3,5
25765 - Pilar Ideale Cone Morse 4,5x4x4,5
25767 - Pilar Ideale Cone Morse 4,5x4x5,5
25769 - Pilar Ideale Cone Morse 4,5x6x0,8
25771 - Pilar Ideale Cone Morse 4,5x6x1,5
25773 - Pilar Ideale Cone Morse 4,5x6x2,5
257756 - Pilar Ideale Cone Morse 4,5x6x3,5
25777 - Pilar Ideale Cone Morse 4,5x6x4,5
25779 - Pilar Ideale Cone Morse 4,5x6x5,5.

2. PILAR IDEALE CONE MORSE AR / IDEALE ABUTMENT CM AR / PILAR IDEALE CONE MORSE AR

26266 – Pilar Ideale Cone Morse AR 3,3x4x0,0
26267 - Pilar Ideale Cone Morse AR 3,3x4x0,8
26268 - Pilar Ideale Cone Morse AR 3,3x4x1,5
26269 - Pilar Ideale Cone Morse AR 3,3x4x2,5
26270 - Pilar Ideale Cone Morse AR 3,3x4x3,5
26271 - Pilar Ideale Cone Morse AR 3,3x4x4,5
26272 - Pilar Ideale Cone Morse AR 3,3x4x5,5
26273 – Pilar Ideale Cone Morse AR 3,3x6x0,8
26274 - Pilar Ideale Cone Morse AR 3,3x6x1,5
26275 - Pilar Ideale Cone Morse AR 3,3x6x2,5
26276 - Pilar Ideale Cone Morse AR 3,3x6x3,5
262774 - Pilar Ideale Cone Morse AR 3,3x6x4,5
26278 - Pilar Ideale Cone Morse AR 3,3x6x5,5
26279 - Pilar Ideale Cone Morse AR 4,5x4x0,8
26280 - Pilar Ideale Cone Morse AR 4,5x4x1,5
26281 - Pilar Ideale Cone Morse AR 4,5x4x2,5
26282 - Pilar Ideale Cone Morse AR 4,5x4x3,5
26283 - Pilar Ideale Cone Morse AR 4,5x4x4,5
262842 - Pilar Ideale Cone Morse AR 4,5x4x5,5
26285 - Pilar Ideale Cone Morse AR 4,5x6x0,8
26286 - Pilar Ideale Cone Morse AR 4,5x6x1,5
26287 - Pilar Ideale Cone Morse AR 4,5x6x2,5
26288 - Pilar Ideale Cone Morse AR 4,5x6x3,5
26289 - Pilar Ideale Cone Morse AR 4,5x6x4,5
26290 - Pilar Ideale Cone Morse AR 4,5x6x5,5

3. PILAR IDEALE DE PARAFUSO PASSANTE / IDEALE ABUTMENT SCREW THROUGH / PILAR IDEALE TORNILLO PASANTE

262910 - Pilar Ideale Parafuso Passante 3,3x4x0,8
26292 - Pilar Ideale Parafuso Passante 3,3x4x1,5
26293 - Pilar Ideale Parafuso Passante 3,3x4x2,5
26294 - Pilar Ideale Parafuso Passante 3,3x4x3,5
26295 - Pilar Ideale Parafuso Passante 3,3x4x4,5
26296 - Pilar Ideale Parafuso Passante 3,3x4x5,5.
26297 – Pilar Ideale Parafuso Passante 3,3x6x0,8
26298 - Pilar Ideale Parafuso Passante 3,3x6x1,5
26299 - Pilar Ideale Parafuso Passante 3,3x6x2,5
26300 - Pilar Ideale Parafuso Passante 3,3x6x3,5
26301 - Pilar Ideale Parafuso Passante 3,3x6x4,5
26302 - Pilar Ideale Parafuso Passante 3,3x6x5,5
26303 - Pilar Ideale Parafuso Passante 4,5x4x0,8
26304 - Pilar Ideale Parafuso Passante 4,5x4x1,5
26305 - Pilar Ideale Parafuso Passante 4,5x4x2,5
26306 - Pilar Ideale Parafuso Passante 4,5x4x3,5
263078 - Pilar Ideale Parafuso Passante 4,5x4x4,5
26308 - Pilar Ideale Parafuso Passante 4,5x4x5,5

4. PILAR IDEALE ANGULADO CONE MORSE / IDEALE ABUTMENT ANGLE CM / PILAR IDEALE ANGULADO CONE MORSE

25781 - Pilar Ideale Angulado Cone Morse 3,3x4x1,5 17°
25783 - Pilar Ideale Angulado Cone Morse 3,3x4x2,5 17°
25785 - Pilar Ideale Angulado Cone Morse 3,3x4x3,5 17°
25787 - Pilar Ideale Angulado Cone Morse 3,3x6x1,5 17°
25789 - Pilar Ideale Angulado Cone Morse 3,3x6x2,5 17°
25791 - Pilar Ideale Angulado Cone Morse 3,3x6x3,5 17°
25793 - Pilar Ideale Angulado Cone Morse 4,5x4x1,5 17°
25795 - Pilar Ideale Angulado Cone Morse 4,5x4x2,5 17°
25797 - Pilar Ideale Angulado Cone Morse 4,5x4x3,5 17°
25799 - Pilar Ideale Angulado Cone Morse 4,5x6x1,5 17°
25801 - Pilar Ideale Angulado Cone Morse 4,5x6x2,5 17°
25803 - Pilar Ideale Angulado Cone Morse 4,5x6x3,5 17°
25805 - Pilar Ideale Angulado Cone Morse 3,3x4x1,5 30°
25807 - Pilar Ideale Angulado Cone Morse 3,3x4x2,5 30°
25809 - Pilar Ideale Angulado Cone Morse 3,3x4x3,5 30°
25811 – Pilar Ideale Angulado Cone Morse 3,3x6x1,5 30°
25813 - Pilar Ideale Angulado Cone Morse 3,3x6x2,5 30°
25815 - Pilar Ideale Angulado Cone Morse 3,3x6x3,5 30°

26309 - Pilar Ideale Parafuso Passante 4,5x6x0,8
26310 - Pilar Ideale Parafuso Passante 4,5x6x1,5
26311 - Pilar Ideale Parafuso Passante 4,5x6x2,5
26312 - Pilar Ideale Parafuso Passante 4,5x6x3,5
263146 - Pilar Ideale Parafuso Passante 4,5x6x4,5
26315 - Pilar Ideale Parafuso Passante 4,5x6x5,5

25817 - Pilar Ideale Angulado Cone Morse 4,5x4x1,5 30°
25819 - Pilar Ideale Angulado Cone Morse 4,5x4x2,5 30°
25821 - Pilar Ideale Angulado Cone Morse 4,5x4x3,5 30°
25823 - Pilar Ideale Angulado Cone Morse 4,5x6x1,5 30°
25825 - Pilar Ideale Angulado Cone Morse 4,5x6x2,5 30°
25827 - Pilar Ideale Angulado Cone Morse 4,5x6x3,5 30°

5. PILAR IDEALE ANGULADO CONE MORSE AR / IDEALE ABUTMENT ANGLE CM AR / PILAR IDEALE ANGULADO CONE MORSE AR

25871 - Pilar Ideale Angulado Cone Morse AR 3,3x4x1,5 17°
25873 - Pilar Ideale Angulado Cone Morse AR 3,3x4x2,5 17°
25875 - Pilar Ideale Angulado Cone Morse AR 3,3x4x3,5 17°
25877 - Pilar Ideale Angulado Cone Morse AR 3,3x6x1,5 17°
25879 - Pilar Ideale Angulado Cone Morse AR 3,3x6x2,5 17°
25881 - Pilar Ideale Angulado Cone Morse AR 3,3x6x3,5 17°
25883 - Pilar Ideale Angulado Cone Morse AR 4,5x4x1,5 17°
25885 - Pilar Ideale Angulado Cone Morse AR 4,5x4x2,5 17°
25887 - Pilar Ideale Angulado Cone Morse AR 4,5x4x3,5 17°
25889 - Pilar Ideale Angulado Cone Morse AR 4,5x6x1,5 17°
25891 - Pilar Ideale Angulado Cone Morse AR 4,5x6x2,5 17°
25893 - Pilar Ideale Angulado Cone Morse AR 4,5x6x3,5 17°
25895 - Pilar Ideale Angulado Cone Morse AR 3,3x4x1,5 30°
25897 - Pilar Ideale Angulado Cone Morse AR 3,3x4x2,5 30°
25899 - Pilar Ideale Angulado Cone Morse AR 3,3x4x3,5 30°
25901 – Pilar Ideale Angulado Cone Morse AR 3,3x6x1,5 30°
25903 - Pilar Ideale Angulado Cone Morse AR 3,3x6x2,5 30°
25905 - Pilar Ideale Angulado Cone Morse AR 3,3x6x3,5 30°
25907 - Pilar Ideale Angulado Cone Morse AR 4,5x4x1,5 30°
25909 - Pilar Ideale Angulado Cone Morse AR 4,5x4x2,5 30°
25911 - Pilar Ideale Angulado Cone Morse AR 4,5x4x3,5 30°
25913 - Pilar Ideale Angulado Cone Morse AR 4,5x6x1,5 30°
25915 - Pilar Ideale Angulado Cone Morse AR 4,5x6x2,5 30°
25917 - Pilar Ideale Angulado Cone Morse AR 4,5x6x3,5 30°

6. COIFA TITANIO PILAR IDEALE CONE MORSE AR / COPING IDEALE MORSE TAPER / CASQUILLO TITANIO PILAR IDEALE CONE MORSE AR

25861 – Coifa Titânio Pilar Ideale Cone Morse AR 3,3x4
25864 – Coifa Titânio Pilar Ideale Cone Morse AR 3,3x6
25866 – Coifa Titânio Pilar Ideale Cone Morse AR 4,5x4
25868 – Coifa Titânio Pilar Ideale Cone Morse AR 4,5x6

7. PILAR IDEALE HI / IDEALE ABUTMENT HI / PILAR IDEALE HI

34069 - Pilar Ideale HI 3.5 4.5x4x1.0
34070 - Pilar Ideale HI 3.5 4.5x4x2.0
34071 - Pilar Ideale HI 3.5 4.5x4x3.0
34072 - Pilar Ideale HI 3.5 4.5x4x4.0
34073 - Pilar Ideale HI 3.5 4.5x4x5.0
34074 - Pilar Ideale HI 4.0 4.5x4x1.0
34075 - Pilar Ideale HI 4.0 4.5x4x2.0
34076 - Pilar Ideale HI 4.0 4.5x4x3.0
34077 - Pilar Ideale HI 4.0 4.5x4x4.0
34078 - Pilar Ideale HI 4.0 4.5x4x5.0
34079 - Pilar Ideale HI 3.5 4.5x6x1.0
34080 - Pilar Ideale HI 3.5 4.5x6x2.0
34081 - Pilar Ideale HI 3.5 4.5x6x3.0
34082 - Pilar Ideale HI 3.5 4.5x6x4.0
34083 - Pilar Ideale HI 3.5 4.5x6x5.0
34084 - Pilar Ideale HI 4.0 4.5x6x1.0

8. PILAR IDEALE ANGULADO HI / IDEALE ABUTMENT ANGLE HI / PILAR IDEALE ANGULADO HI

34089 - Pilar Ideale Angulado HI 3.5 4.5x4x1.0 17°
34090 - Pilar Ideale Angulado HI 3.5 4.5x4x2.0 17°
34091 - Pilar Ideale Angulado HI 3.5 4.5x4x3.0 17°
34092 - Pilar Ideale Angulado HI 4.0 4.5x4x1.0 17°
34093 - Pilar Ideale Angulado HI 4.0 4.5x4x2.0 17°
34094 - Pilar Ideale Angulado HI 4.0 4.5x4x3.0 17°
34095 - Pilar Ideale Angulado HI 3.5 4.5x6x1.0 17°
34096 - Pilar Ideale Angulado HI 3.5 4.5x6x2.0 17°
34097 - Pilar Ideale Angulado HI 3.5 4.5x6x3.0 17°
34098 - Pilar Ideale Angulado HI 4.0 4.5x6x1.0 17°
34099 - Pilar Ideale Angulado HI 4.0 4.5x6x2.0 17°
34100 - Pilar Ideale Angulado HI 4.0 4.5x6x3.0 17°
34101 - Pilar Ideale Angulado HI 3.5 4.5x4x1.0 30°
34102 - Pilar Ideale Angulado HI 3.5 4.5x4x2.0 30°
34103 - Pilar Ideale Angulado HI 3.5 4.5x4x3.0 30°
34104 - Pilar Ideale Angulado HI 4.0 4.5x4x1.0 30°

34085 - Pilar Ideale HI 4.0 4.5x6x2.0 34086 - Pilar Ideale HI 4.0 4.5x6x3.0 34087 - Pilar Ideale HI 4.0 4.5x6x4.0 34088 - Pilar Ideale HI 4.0 4.5x6x5.0	34105 - Pilar Ideale Angulado HI 4.0 4.5x4x2.0 30° 34106 - Pilar Ideale Angulado HI 4.0 4.5x4x3.0 30° 34107 - Pilar Ideale Angulado HI 3.5 4.5x6x1.0 30° 34108 - Pilar Ideale Angulado HI 3.5 4.5x6x2.0 30° 34109 - Pilar Ideale Angulado HI 3.5 4.5x6x3.0 30° 34110 - Pilar Ideale Angulado HI 4.0 4.5x6x1.0 30° 34111 - Pilar Ideale Angulado HI 4.0 4.5x6x2.0 30° 34112 - Pilar Ideale Angulado HI 4.0 4.5x6x3.0 30°
9. PILAR IDEALE HE / IDEALE ABUTMENT HE / PILAR IDEALE HE	10. PILAR IDEALE ANGULADO HE / IDEALE ABUTMENT ANGLE HE / PILAR IDEALE ANGULADO HE
34157 - Pilar Ideale HE 3.5 4.5x4x1.0 34158 - Pilar Ideale HE 3.5 4.5x4x2.0 34159 - Pilar Ideale HE 3.5 4.5x4x3.0 34160 - Pilar Ideale HE 3.5 4.5x4x4.0 34161 - Pilar Ideale HE 3.5 4.5x4x5.0 34162 - Pilar Ideale HE 4.0/4.1 4.5x4x1.0 34163 - Pilar Ideale HE 4.0/4.1 4.5x4x2.0 34164 - Pilar Ideale HE 4.0/4.1 4.5x4x3.0 34165 - Pilar Ideale HE 4.0/4.1 4.5x4x4.0 34166 - Pilar Ideale HE 4.0/4.1 4.5x4x5.0 34167 - Pilar Ideale HE 3.5 4.5x6x1.0 34168 - Pilar Ideale HE 3.5 4.5x6x2.0 34169 - Pilar Ideale HE 3.5 4.5x6x3.0 34170 - Pilar Ideale HE 3.5 4.5x6x4.0 34171 - Pilar Ideale HE 3.5 4.5x6x5.0 34172 - Pilar Ideale HE 4.0/4.1 4.5x6x1.0 34173 - Pilar Ideale HE 4.0/4.1 4.5x6x2.0 34174 - Pilar Ideale HE 4.0/4.1 4.5x6x3.0 34175 - Pilar Ideale HE 4.0/4.1 4.5x6x4.0 34176 - Pilar Ideale HE 4.0/4.1 4.5x6x5.0	34177 - Pilar Ideale Angulado HE 3.5 4.5x4x1.0 17° 34178 - Pilar Ideale Angulado HE 3.5 4.5x4x2.0 17° 34179 - Pilar Ideale Angulado HE 3.5 4.5x4x3.0 17° 34180 - Pilar Ideale Angulado HE 4.0/4.1 4.5x4x1.0 17° 34181 - Pilar Ideale Angulado HE 4.0/4.1 4.5x4x2.0 17° 34182 - Pilar Ideale Angulado HE 4.0/4.1 4.5x4x3.0 17° 34183 - Pilar Ideale Angulado HE 3.5 4.5x6x1.0 17° 34228 - Pilar Ideale Angulado HE 3.5 4.5x6x2.0 17° 34229 - Pilar Ideale Angulado HE 3.5 4.5x6x3.0 17° 34230 - Pilar Ideale Angulado HE 4.0/4.1 4.5x6x1.0 17° 34231 - Pilar Ideale Angulado HE 4.0/4.1 4.5x6x2.0 17° 34232 - Pilar Ideale Angulado HE 4.0/4.1 4.5x6x3.0 17° 34233 - Pilar Ideale Angulado HE 3.5 4.5x4x1.0 30° 34234 - Pilar Ideale Angulado HE 3.5 4.5x4x2.0 30° 34235 - Pilar Ideale Angulado HE 3.5 4.5x4x3.0 30° 34236 - Pilar Ideale Angulado HE 4.0/4.1 4.5x4x1.0 30° 34237 - Pilar Ideale Angulado HE 4.0/4.1 4.5x4x2.0 30° 34238 - Pilar Ideale Angulado HE 4.0/4.1 4.5x4x3.0 30° 34239 - Pilar Ideale Angulado HE 3.5 4.5x6x1.0 30° 34240 - Pilar Ideale Angulado HE 3.5 4.5x6x2.0 30° 34241 - Pilar Ideale Angulado HE 3.5 4.5x6x3.0 30° 34242 - Pilar Ideale Angulado HE 4.0/4.1 4.5x6x1.0 30° 34243 - Pilar Ideale Angulado HE 4.0/4.1 4.5x6x2.0 30° 34244 - Pilar Ideale Angulado HE 4.0/4.1 4.5x6x3.0 30°
11. COIFA TITÂNIO COM PARAFUSO HEX / COPING TITANIUM W/ SCRW HEX / CASQUILLO TITANIO CON TORNILLO HEX	12. COIFA TITÂNIO COM PARAFUSO TORX / COPING TITANIUM W/ SCRW TORX / CASQUILLO TITANIO CON TORNILLO TORX
1024807TI - COIFA TITÂNIO MINI CÔNICO CINTA 0 A/D C/ PARAF HEX1.17 1033506TI - COIFA TITÂNIO MICRO CÔNICO CINTA 0 A/D C/ PARAF HEX1.17 1044809TI - COIFA TITÂNIO CÔNICO ESTÉTICO CINTA 0 A/D C/ PARAF HEX1.17	1024804TI - COIFA TITÂNIO MINI CÔNICO PASSIVA C/ PARAF TORX 1033503TI - COIFA TITÂNIO MICRO CÔNICO PASSIVA CURTA C/ PARAF TORX 1033504TI - COIFA TITÂNIO MICRO CÔNICO PASSIVA LONGA C/ PARAF TORX

INSTRUÇÃO DE USO
IFU-034
Revisão: 05

ANEXO II – TABELA DE COMPATIBILIDADE / ANNEX II - COMPATIBILITY TABLE / ANEXO II - TABLA DE COMPATIBILIDAD

PILAR IDEALE CONE MORSE / IDEALE ABUTMENT CM / PILAR IDEALE CONE MORSE

Código / Code / Código	Modelo / Model / Modelo	Código / Code / Código	Parafuso que acompanha os modelos / Screw included with the models / Tornillo incluido con los modelos
262606	Pilar Ideale Cone Morse 3,3x4x0,0	N/A	N/A
25733	Pilar Ideale Cone Morse 3,3x4x0,8	N/A	N/A
25735	Pilar Ideale Cone Morse 3,3x4x1,5	N/A	N/A
257374	Pilar Ideale Cone Morse 3,3x4x2,5	N/A	N/A
25739	Pilar Ideale Cone Morse 3,3x4x3,5	N/A	N/A
25741	Pilar Ideale Cone Morse 3,3x4x4,5	N/A	N/A
25743	Pilar Ideale Cone Morse 3,3x4x5,5	N/A	N/A
25745	Pilar Ideale Cone Morse 3,3x6x0,8	N/A	N/A
25747	Pilar Ideale Cone Morse 3,3x6x1,5	N/A	N/A
25749	Pilar Ideale Cone Morse 3,3x6x2,5	N/A	N/A
257510	Pilar Ideale Cone Morse 3,3x6x3,5	N/A	N/A
25753	Pilar Ideale Cone Morse 3,3x6x4,5	N/A	N/A
25755	Pilar Ideale Cone Morse 3,3x6x5,5	N/A	N/A
25757	Pilar Ideale Cone Morse 4,5x4x0,8	N/A	N/A
25759	Pilar Ideale Cone Morse 4,5x4x1,5	N/A	N/A
25761	Pilar Ideale Cone Morse 4,5x4x2,5	N/A	N/A
25763	Pilar Ideale Cone Morse 4,5x4x3,5	N/A	N/A
25765	Pilar Ideale Cone Morse 4,5x4x4,5	N/A	N/A
25767	Pilar Ideale Cone Morse 4,5x4x5,5	N/A	N/A
25769	Pilar Ideale Cone Morse 4,5x6x0,8	N/A	N/A
25771	Pilar Ideale Cone Morse 4,5x6x1,5	N/A	N/A
25773	Pilar Ideale Cone Morse 4,5x6x2,5	N/A	N/A
257756	Pilar Ideale Cone Morse 4,5x6x3,5	N/A	N/A
25777	Pilar Ideale Cone Morse 4,5x6x4,5	N/A	N/A
25779	Pilar Ideale Cone Morse 4,5x6x5,5	N/A	N/A

PILAR IDEALE CONE MORSE AR / IDEALE ABUTMENT CM AR / PILAR IDEALE CONE MORSE AR

Código / Code / Código	Modelo / Model / Modelo	Código / Code / Código	Parafuso que acompanha os modelos / Screw included with the models / Tornillo incluido con los modelos
26266	Pilar Ideale Cone Morse AR 3,3x4x0,0	N/A	N/A
26267	Pilar Ideale Cone Morse AR 3,3x4x0,8	N/A	N/A
26268	Pilar Ideale Cone Morse AR 3,3x4x1,5	N/A	N/A
26269	Pilar Ideale Cone Morse AR 3,3x4x2,5	N/A	N/A
26270	Pilar Ideale Cone Morse AR 3,3x4x3,5	N/A	N/A
26271	Pilar Ideale Cone Morse AR 3,3x4x4,5	N/A	N/A
26272	Pilar Ideale Cone Morse AR 3,3x4x5,5	N/A	N/A
26273	Pilar Ideale Cone Morse AR 3,3x6x0,8	N/A	N/A
26274	Pilar Ideale Cone Morse AR 3,3x6x1,5	N/A	N/A
26275	Pilar Ideale Cone Morse AR 3,3x6x2,5	N/A	N/A
26276	Pilar Ideale Cone Morse AR 3,3x6x3,5	N/A	N/A
262774	Pilar Ideale Cone Morse AR 3,3x6x4,5	N/A	N/A
26278	Pilar Ideale Cone Morse AR 3,3x6x5,5	N/A	N/A
26279	Pilar Ideale Cone Morse AR 4,5x4x0,8	N/A	N/A
26280	Pilar Ideale Cone Morse AR 4,5x4x1,5	N/A	N/A
26281	Pilar Ideale Cone Morse AR 4,5x4x2,5	N/A	N/A
26282	Pilar Ideale Cone Morse AR 4,5x4x3,5	N/A	N/A

INSTRUÇÃO DE USO
IFU-034
Revisão: 05

Código / Code / Código	Modelo / Model / Modelo	Código / Code / Código	Parafuso que acompanha os modelos / Screw included with the models / Tornillo incluido con los modelos
26283	Pilar Ideale Cone Morse AR 4,5x4x4,5	N/A	N/A
262842	Pilar Ideale Cone Morse AR 4,5x4x5,5	N/A	N/A
26285	Pilar Ideale Cone Morse AR 4,5x6x0,8	N/A	N/A
26286	Pilar Ideale Cone Morse AR 4,5x6x1,5	N/A	N/A
26287	Pilar Ideale Cone Morse AR 4,5x6x2,5	N/A	N/A
26288	Pilar Ideale Cone Morse AR 4,5x6x3,5	N/A	N/A
26289	Pilar Ideale Cone Morse AR 4,5x6x4,5	N/A	N/A
26290	Pilar Ideale Cone Morse AR 4,5x6x5,5	N/A	N/A

PILAR IDEALE DE PARAFUSO PASSANTE / IDEALE ABUTMENT SCREW THROUGH / PILAR IDEALE TORNILLO PASANTE

Código / Code / Código	Modelo / Model / Modelo	Código / Code / Código	Parafuso que acompanha os modelos / Screw included with the models / Tornillo incluido con los modelos
262910	Pilar Ideale Parafuso Passante 3,3x4x0,8	32027	PARAFUSO DO PILAR ANGULADO CM 1.5 (COMPONENTE)
26292	Pilar Ideale Parafuso Passante 3,3x4x1,5	19843	PARAFUSO DO PILAR ANGULADO CM 2.5 (COMPONENTE)
26293	Pilar Ideale Parafuso Passante 3,3x4x2,5	19844	PARAFUSO DO PILAR ANGULADO CM 3.5 (COMPONENTE)
26294	Pilar Ideale Parafuso Passante 3,3x4x3,5	32027	PARAFUSO DO PILAR ANGULADO CM 1.5 (COMPONENTE)
26295	Pilar Ideale Parafuso Passante 3,3x4x4,5	19843	PARAFUSO DO PILAR ANGULADO CM 2.5 (COMPONENTE)
26296	Pilar Ideale Parafuso Passante 3,3x4x5,5.	19844	PARAFUSO DO PILAR ANGULADO CM 3.5 (COMPONENTE)
26297	Pilar Ideale Parafuso Passante 3,3x6x0,8	32027	PARAFUSO DO PILAR ANGULADO CM 1.5 (COMPONENTE)
26298	Pilar Ideale Parafuso Passante 3,3x6x1,5	19843	PARAFUSO DO PILAR ANGULADO CM 2.5 (COMPONENTE)
26299	Pilar Ideale Parafuso Passante 3,3x6x2,5	19844	PARAFUSO DO PILAR ANGULADO CM 3.5 (COMPONENTE)
26300	Pilar Ideale Parafuso Passante 3,3x6x3,5	32027	PARAFUSO DO PILAR ANGULADO CM 1.5 (COMPONENTE)
26301	Pilar Ideale Parafuso Passante 3,3x6x4,5	19843	PARAFUSO DO PILAR ANGULADO CM 2.5 (COMPONENTE)
26302	Pilar Ideale Parafuso Passante 3,3x6x5,5	19844	PARAFUSO DO PILAR ANGULADO CM 3.5 (COMPONENTE)
26303	Pilar Ideale Parafuso Passante 4,5x4x0,8	32027	PARAFUSO DO PILAR ANGULADO CM 1.5 (COMPONENTE)
26304	Pilar Ideale Parafuso Passante 4,5x4x1,5	19843	PARAFUSO DO PILAR ANGULADO CM 2.5 (COMPONENTE)
26305	Pilar Ideale Parafuso Passante 4,5x4x2,5	19844	PARAFUSO DO PILAR ANGULADO CM 3.5 (COMPONENTE)
26306	Pilar Ideale Parafuso Passante 4,5x4x3,5	32027	PARAFUSO DO PILAR ANGULADO CM 1.5 (COMPONENTE)
263078	Pilar Ideale Parafuso Passante 4,5x4x4,5	19843	PARAFUSO DO PILAR ANGULADO CM 2.5 (COMPONENTE)
26308	Pilar Ideale Parafuso Passante 4,5x4x5,5	19844	PARAFUSO DO PILAR ANGULADO CM 3.5 (COMPONENTE)
26309	Pilar Ideale Parafuso Passante 4,5x6x0,8	32027	PARAFUSO DO PILAR ANGULADO CM 1.5 (COMPONENTE)

INSTRUÇÃO DE USO
IFU-034
Revisão: 05

Código / Code / Código	Modelo / Model / Modelo	Código / Code / Código	Parafuso que acompanha os modelos / Screw included with the models / Tornillo incluido con los modelos
26310	Pilar Ideale Parafuso Passante 4,5x6x1,5	19843	PARAFUSO DO PILAR ANGULADO CM 2.5 (COMPONENTE)
26311	Pilar Ideale Parafuso Passante 4,5x6x2,5	19844	PARAFUSO DO PILAR ANGULADO CM 3.5 (COMPONENTE)
26312	Pilar Ideale Parafuso Passante 4,5x6x3,5	32027	PARAFUSO DO PILAR ANGULADO CM 1.5 (COMPONENTE)
263146	Pilar Ideale Parafuso Passante 4,5x6x4,5	19843	PARAFUSO DO PILAR ANGULADO CM 2.5 (COMPONENTE)
26315	Pilar Ideale Parafuso Passante 4,5x6x5,5	19844	PARAFUSO DO PILAR ANGULADO CM 3.5 (COMPONENTE)

PILAR IDEALE ANGULADO CONE MORSE / IDEALE ABUTMENT ANGLE CM / PILAR IDEALE ANGULADO CONE MORSE

Código / Code / Código	Modelo / Model / Modelo	Código / Code / Código	Parafuso que acompanha os modelos / Screw included with the models / Tornillo incluido con los modelos
25781	Pilar Ideale Angulado Cone Morse 3,3x4x1,5 17°	32027	PARAFUSO DO PILAR ANGULADO CM 1.5 (COMPONENTE)
25783	Pilar Ideale Angulado Cone Morse 3,3x4x2,5 17°	19843	PARAFUSO DO PILAR ANGULADO CM 2.5 (COMPONENTE)
25785	Pilar Ideale Angulado Cone Morse 3,3x4x3,5 17°	19844	PARAFUSO DO PILAR ANGULADO CM 3.5 (COMPONENTE)
25787	Pilar Ideale Angulado Cone Morse 3,3x6x1,5 17°	32027	PARAFUSO DO PILAR ANGULADO CM 1.5 (COMPONENTE)
25789	Pilar Ideale Angulado Cone Morse 3,3x6x2,5 17°	19843	PARAFUSO DO PILAR ANGULADO CM 2.5 (COMPONENTE)
25791	Pilar Ideale Angulado Cone Morse 3,3x6x3,5 17°	19844	PARAFUSO DO PILAR ANGULADO CM 3.5 (COMPONENTE)
25793	Pilar Ideale Angulado Cone Morse 4,5x4x1,5 17°	32027	PARAFUSO DO PILAR ANGULADO CM 1.5 (COMPONENTE)
25795	Pilar Ideale Angulado Cone Morse 4,5x4x2,5 17°	19843	PARAFUSO DO PILAR ANGULADO CM 2.5 (COMPONENTE)
25797	Pilar Ideale Angulado Cone Morse 4,5x4x3,5 17°	19844	PARAFUSO DO PILAR ANGULADO CM 3.5 (COMPONENTE)
25799	Pilar Ideale Angulado Cone Morse 4,5x6x1,5 17°	32027	PARAFUSO DO PILAR ANGULADO CM 1.5 (COMPONENTE)
25801	Pilar Ideale Angulado Cone Morse 4,5x6x2,5 17°	19843	PARAFUSO DO PILAR ANGULADO CM 2.5 (COMPONENTE)
25803	Pilar Ideale Angulado Cone Morse 4,5x6x3,5 17°	19844	PARAFUSO DO PILAR ANGULADO CM 3.5 (COMPONENTE)
25805	Pilar Ideale Angulado Cone Morse 3,3x4x1,5 30°	32027	PARAFUSO DO PILAR ANGULADO CM 1.5 (COMPONENTE)
25807	Pilar Ideale Angulado Cone Morse 3,3x4x2,5 30°	19843	PARAFUSO DO PILAR ANGULADO CM 2.5 (COMPONENTE)
25809	Pilar Ideale Angulado Cone Morse 3,3x4x3,5 30°	19844	PARAFUSO DO PILAR ANGULADO CM 3.5 (COMPONENTE)
25811	Pilar Ideale Angulado Cone Morse 3,3x6x1,5 30°	32027	PARAFUSO DO PILAR ANGULADO CM 1.5 (COMPONENTE)
25813	Pilar Ideale Angulado Cone Morse 3,3x6x2,5 30°	19843	PARAFUSO DO PILAR ANGULADO CM 2.5 (COMPONENTE)
25815	Pilar Ideale Angulado Cone Morse 3,3x6x3,5 30°	19844	PARAFUSO DO PILAR ANGULADO CM 3.5 (COMPONENTE)

INSTRUÇÃO DE USO
IFU-034
Revisão: 05

Código / Code / Código	Modelo / Model / Modelo	Código / Code / Código	Parafuso que acompanha os modelos / Screw included with the models / Tornillo incluido con los modelos
25817	Pilar Ideale Angulado Cone Morse 4,5x4x1,5 30°	32027	PARAFUSO DO PILAR ANGULADO CM 1.5 (COMPONENTE)
25819	Pilar Ideale Angulado Cone Morse 4,5x4x2,5 30°	19843	PARAFUSO DO PILAR ANGULADO CM 2.5 (COMPONENTE)
25821	Pilar Ideale Angulado Cone Morse 4,5x4x3,5 30°	19844	PARAFUSO DO PILAR ANGULADO CM 3.5 (COMPONENTE)
25823	Pilar Ideale Angulado Cone Morse 4,5x6x1,5 30°	32027	PARAFUSO DO PILAR ANGULADO CM 1.5 (COMPONENTE)
25825	Pilar Ideale Angulado Cone Morse 4,5x6x2,5 30°	19843	PARAFUSO DO PILAR ANGULADO CM 2.5 (COMPONENTE)
25827	Pilar Ideale Angulado Cone Morse 4,5x6x3,5 30°	19844	PARAFUSO DO PILAR ANGULADO CM 3.5 (COMPONENTE)

PILAR IDEALE ANGULADO CONE MORSE AR / IDEALE ABUTMENT ANGLE CM AR / PILAR IDEALE ANGULADO CONE MORSE AR

Código / Code / Código	Modelo / Model / Modelo	Código / Code / Código	Parafuso que acompanha os modelos / Screw included with the models / Tornillo incluido con los modelos
25871	Pilar Ideale Angulado Cone Morse AR 3,3x4x1,5 17°	32027	PARAFUSO DO PILAR ANGULADO CM 1.5 (COMPONENTE)
25873	Pilar Ideale Angulado Cone Morse AR 3,3x4x2,5 17°	19843	PARAFUSO DO PILAR ANGULADO CM 2.5 (COMPONENTE)
25875	Pilar Ideale Angulado Cone Morse AR 3,3x4x3,5 17°	19844	PARAFUSO DO PILAR ANGULADO CM 3.5 (COMPONENTE)
25877	Pilar Ideale Angulado Cone Morse AR 3,3x6x1,5 17°	32027	PARAFUSO DO PILAR ANGULADO CM 1.5 (COMPONENTE)
25879	Pilar Ideale Angulado Cone Morse AR 3,3x6x2,5 17°	19843	PARAFUSO DO PILAR ANGULADO CM 2.5 (COMPONENTE)
25881	Pilar Ideale Angulado Cone Morse AR 3,3x6x3,5 17°	19844	PARAFUSO DO PILAR ANGULADO CM 3.5 (COMPONENTE)
25883	Pilar Ideale Angulado Cone Morse AR 4,5x4x1,5 17°	32027	PARAFUSO DO PILAR ANGULADO CM 1.5 (COMPONENTE)
25885	Pilar Ideale Angulado Cone Morse AR 4,5x4x2,5 17°	19843	PARAFUSO DO PILAR ANGULADO CM 2.5 (COMPONENTE)
25887	Pilar Ideale Angulado Cone Morse AR 4,5x4x3,5 17°	19844	PARAFUSO DO PILAR ANGULADO CM 3.5 (COMPONENTE)
25889	Pilar Ideale Angulado Cone Morse AR 4,5x6x1,5 17°	32027	PARAFUSO DO PILAR ANGULADO CM 1.5 (COMPONENTE)
25891	Pilar Ideale Angulado Cone Morse AR 4,5x6x2,5 17°	19843	PARAFUSO DO PILAR ANGULADO CM 2.5 (COMPONENTE)
25893	Pilar Ideale Angulado Cone Morse AR 4,5x6x3,5 17°	19844	PARAFUSO DO PILAR ANGULADO CM 3.5 (COMPONENTE)
25895	Pilar Ideale Angulado Cone Morse AR 3,3x4x1,5 30°	32027	PARAFUSO DO PILAR ANGULADO CM 1.5 (COMPONENTE)
25897	Pilar Ideale Angulado Cone Morse AR 3,3x4x2,5 30°	19843	PARAFUSO DO PILAR ANGULADO CM 2.5 (COMPONENTE)
25899	Pilar Ideale Angulado Cone Morse AR 3,3x4x3,5 30°	19844	PARAFUSO DO PILAR ANGULADO CM 3.5 (COMPONENTE)
25901	Pilar Ideale Angulado Cone Morse AR 3,3x6x1,5 30°	32027	PARAFUSO DO PILAR ANGULADO CM 1.5 (COMPONENTE)
25903	Pilar Ideale Angulado Cone Morse AR 3,3x6x2,5 30°	19843	PARAFUSO DO PILAR ANGULADO CM 2.5 (COMPONENTE)

INSTRUÇÃO DE USO
IFU-034
Revisão: 05

Código / Code / Código	Modelo / Model / Modelo	Código / Code / Código	Parafuso que acompanha os modelos / Screw included with the models / Tornillo incluido con los modelos
25905	Pilar Ideale Angulado Cone Morse AR 3,3x6x3,5 30°	19844	PARAFUSO DO PILAR ANGULADO CM 3.5 (COMPONENTE)
25907	Pilar Ideale Angulado Cone Morse AR 4,5x4x1,5 30°	32027	PARAFUSO DO PILAR ANGULADO CM 1.5 (COMPONENTE)
25909	Pilar Ideale Angulado Cone Morse AR 4,5x4x2,5 30°	19843	PARAFUSO DO PILAR ANGULADO CM 2.5 (COMPONENTE)
25911	Pilar Ideale Angulado Cone Morse AR 4,5x4x3,5 30°	19844	PARAFUSO DO PILAR ANGULADO CM 3.5 (COMPONENTE)
25913	Pilar Ideale Angulado Cone Morse AR 4,5x6x1,5 30°	32027	PARAFUSO DO PILAR ANGULADO CM 1.5 (COMPONENTE)
25915	Pilar Ideale Angulado Cone Morse AR 4,5x6x2,5 30°	19843	PARAFUSO DO PILAR ANGULADO CM 2.5 (COMPONENTE)
25917	Pilar Ideale Angulado Cone Morse AR 4,5x6x3,5 30°	19844	PARAFUSO DO PILAR ANGULADO CM 3.5 (COMPONENTE)

COIFA TITANIO PILAR IDEALE CONE MORSE AR / COPING IDEALE MORSE TAPER / CASQUILLO TITANIO PILAR IDEALE CONE MORSE AR

Código / Code / Código	Modelo / Model / Modelo	Código / Code / Código	Parafuso que acompanha os modelos / Screw included with the models / Tornillo incluido con los modelos
25861	Coifa Titânio Pilar Ideale Cone Morse AR 3,3x4	2684	PARAFUSO COIFA CONE ESTETICO (COMPONENTE)
25864	Coifa Titânio Pilar Ideale Cone Morse AR 3,3x6	2684	PARAFUSO COIFA CONE ESTETICO (COMPONENTE)
25866	Coifa Titânio Pilar Ideale Cone Morse AR 4,5x4	2684	PARAFUSO COIFA CONE ESTETICO (COMPONENTE)
25868	Coifa Titânio Pilar Ideale Cone Morse AR 4,5x6	2684	PARAFUSO COIFA CONE ESTETICO (COMPONENTE)

PILAR IDEALE HI / IDEALE ABUTMENT HI / PILAR IDEALE HI

Código / Code / Código	Modelo / Model / Modelo	Código / Code / Código	Parafuso que acompanha os modelos / Screw included with the models / Tornillo incluido con los modelos
34069	Pilar Ideale Hi 3.5 4.5x4x1.0	22994	PARAFUSO QUADRADO UNII HI HE 3.5 (COMPONENTE)
34070	Pilar Ideale Hi 3.5 4.5x4x2.0	22994	PARAFUSO QUADRADO UNII HI HE 3.5 (COMPONENTE)
34071	Pilar Ideale Hi 3.5 4.5x4x3.0	22994	PARAFUSO QUADRADO UNII HI HE 3.5 (COMPONENTE)
34072	Pilar Ideale Hi 3.5 4.5x4x4.0	22994	PARAFUSO QUADRADO UNII HI HE 3.5 (COMPONENTE)
34073	Pilar Ideale Hi 3.5 4.5x4x5.0	22994	PARAFUSO QUADRADO UNII HI HE 3.5 (COMPONENTE)
34074	Pilar Ideale Hi 4.0 4.5x4x1.0	22999	PARAFUSO QUADRADO UNII HI HE 4.0 (COMPONENTE)
34075	Pilar Ideale Hi 4.0 4.5x4x2.0	22999	PARAFUSO QUADRADO UNII HI HE 4.0 (COMPONENTE)
34076	Pilar Ideale Hi 4.0 4.5x4x3.0	22999	PARAFUSO QUADRADO UNII HI HE 4.0 (COMPONENTE)
34077	Pilar Ideale Hi 4.0 4.5x4x4.0	22999	PARAFUSO QUADRADO UNII HI HE 4.0 (COMPONENTE)

INSTRUÇÃO DE USO
IFU-034
Revisão: 05

Código / Code / Código	Modelo / Model / Modelo	Código / Code / Código	Parafuso que acompanha os modelos / Screw included with the models / Tornillo incluido con los modelos
34078	Pilar Ideale Hi 4.0 4.5x4x5.0	22999	PARAFUSO QUADRADO UNII HI HE 4.0 (COMPONENTE)
34079	Pilar Ideale Hi 3.5 4.5x6x1.0	22994	PARAFUSO QUADRADO UNII HI HE 3.5 (COMPONENTE)
34080	Pilar Ideale Hi 3.5 4.5x6x2.0	22994	PARAFUSO QUADRADO UNII HI HE 3.5 (COMPONENTE)
34081	Pilar Ideale Hi 3.5 4.5x6x3.0	22994	PARAFUSO QUADRADO UNII HI HE 3.5 (COMPONENTE)
34082	Pilar Ideale Hi 3.5 4.5x6x4.0	22994	PARAFUSO QUADRADO UNII HI HE 3.5 (COMPONENTE)
34083	Pilar Ideale Hi 3.5 4.5x6x5.0	22994	PARAFUSO QUADRADO UNII HI HE 3.5 (COMPONENTE)
34084	Pilar Ideale Hi 4.0 4.5x6x1.0	22999	PARAFUSO QUADRADO UNII HI HE 4.0 (COMPONENTE)
34085	Pilar Ideale Hi 4.0 4.5x6x2.0	22999	PARAFUSO QUADRADO UNII HI HE 4.0 (COMPONENTE)
34086	Pilar Ideale Hi 4.0 4.5x6x3.0	22999	PARAFUSO QUADRADO UNII HI HE 4.0 (COMPONENTE)
34087	Pilar Ideale Hi 4.0 4.5x6x4.0	22999	PARAFUSO QUADRADO UNII HI HE 4.0 (COMPONENTE)
34088	Pilar Ideale Hi 4.0 4.5x6x5.0	22999	PARAFUSO QUADRADO UNII HI HE 4.0 (COMPONENTE)

PILAR IDEALE ANGULADO HI / IDEALE ABUTMENT ANGLE HI / PILAR IDEALE ANGULADO HI

Código / Code / Código	Modelo / Model / Modelo	Código / Code / Código	Parafuso que acompanha os modelos / Screw included with the models / Tornillo incluido con los modelos
34089	Pilar Ideale Angulado Hi 3.5 4.5x4x1.0 17°	24124	PARAFUSO MINI CONICO ANGULADO HI HE 3.5 M1.8
34090	Pilar Ideale Angulado Hi 3.5 4.5x4x2.0 17°	24124	PARAFUSO MINI CONICO ANGULADO HI HE 3.5 M1.8
34091	Pilar Ideale Angulado Hi 3.5 4.5x4x3.0 17°	24124	PARAFUSO MINI CONICO ANGULADO HI HE 3.5 M1.8
34092	Pilar Ideale Angulado Hi 4.0 4.5x4x1.0 17°	24123	PARAFUSO ANGULADO HI HE 4.0 (COMPONENTE)
34093	Pilar Ideale Angulado Hi 4.0 4.5x4x2.0 17°	24123	PARAFUSO ANGULADO HI HE 4.0 (COMPONENTE)
34094	Pilar Ideale Angulado Hi 4.0 4.5x4x3.0 17°	24123	PARAFUSO ANGULADO HI HE 4.0 (COMPONENTE)
34095	Pilar Ideale Angulado Hi 3.5 4.5x6x1.0 17°	24124	PARAFUSO MINI CONICO ANGULADO HI HE 3.5 M1.8
34096	Pilar Ideale Angulado Hi 3.5 4.5x6x2.0 17°	24124	PARAFUSO MINI CONICO ANGULADO HI HE 3.5 M1.8
34097	Pilar Ideale Angulado Hi 3.5 4.5x6x3.0 17°	24124	PARAFUSO MINI CONICO ANGULADO HI HE 3.5 M1.8
34098	Pilar Ideale Angulado Hi 4.0 4.5x6x1.0 17°	24123	PARAFUSO ANGULADO HI HE 4.0 (COMPONENTE)
34099	Pilar Ideale Angulado Hi 4.0 4.5x6x2.0 17°	24123	PARAFUSO ANGULADO HI HE 4.0 (COMPONENTE)
34100	Pilar Ideale Angulado Hi 4.0 4.5x6x3.0 17°	24123	PARAFUSO ANGULADO HI HE 4.0 (COMPONENTE)

INSTRUÇÃO DE USO
IFU-034
Revisão: 05

Código / Code / Código	Modelo / Model / Modelo	Código / Code / Código	Parafuso que acompanha os modelos / Screw included with the models / Tornillo incluido con los modelos
34101	Pilar Ideale Angulado Hi 3.5 4.5x4x1.0 30°	24124	PARAFUSO MINI CONICO ANGULADO HI HE 3.5 M1.8
34102	Pilar Ideale Angulado Hi 3.5 4.5x4x2.0 30°	24124	PARAFUSO MINI CONICO ANGULADO HI HE 3.5 M1.8
34103	Pilar Ideale Angulado Hi 3.5 4.5x4x3.0 30°	24124	PARAFUSO MINI CONICO ANGULADO HI HE 3.5 M1.8
34104	Pilar Ideale Angulado Hi 4.0 4.5x4x1.0 30°	24123	PARAFUSO ANGULADO HI HE 4.0 (COMPONENTE)
34105	Pilar Ideale Angulado Hi 4.0 4.5x4x2.0 30°	24123	PARAFUSO ANGULADO HI HE 4.0 (COMPONENTE)
34106	Pilar Ideale Angulado Hi 4.0 4.5x4x3.0 30°	24123	PARAFUSO ANGULADO HI HE 4.0 (COMPONENTE)
34107	Pilar Ideale Angulado Hi 3.5 4.5x6x1.0 30°	24124	PARAFUSO MINI CONICO ANGULADO HI HE 3.5 M1.8
34108	Pilar Ideale Angulado Hi 3.5 4.5x6x2.0 30°	24124	PARAFUSO MINI CONICO ANGULADO HI HE 3.5 M1.8
34109	Pilar Ideale Angulado Hi 3.5 4.5x6x3.0 30°	24124	PARAFUSO MINI CONICO ANGULADO HI HE 3.5 M1.8
34110	Pilar Ideale Angulado Hi 4.0 4.5x6x1.0 30°	24123	PARAFUSO ANGULADO HI HE 4.0 (COMPONENTE)
34111	Pilar Ideale Angulado Hi 4.0 4.5x6x2.0 30°	24123	PARAFUSO ANGULADO HI HE 4.0 (COMPONENTE)
34112	Pilar Ideale Angulado Hi 4.0 4.5x6x3.0 30°	24123	PARAFUSO ANGULADO HI HE 4.0 (COMPONENTE)

PILAR IDEALE HE / IDEALE ABUTMENT HE / PILAR IDEALE HE

Código / Code / Código	Modelo / Model / Modelo	Código / Code / Código	Parafuso que acompanha os modelos / Screw included with the models / Tornillo incluido con los modelos
34157	Pilar Ideale He 3.5 4.5x4x1.0	22994	PARAFUSO QUADRADO UNII HI HE 3.5 (COMPONENTE)
34158	Pilar Ideale He 3.5 4.5x4x2.0	22994	PARAFUSO QUADRADO UNII HI HE 3.5 (COMPONENTE)
34159	Pilar Ideale He 3.5 4.5x4x3.0	22994	PARAFUSO QUADRADO UNII HI HE 3.5 (COMPONENTE)
34160	Pilar Ideale He 3.5 4.5x4x4.0	22994	PARAFUSO QUADRADO UNII HI HE 3.5 (COMPONENTE)
34161	Pilar Ideale He 3.5 4.5x4x5.0	22994	PARAFUSO QUADRADO UNII HI HE 3.5 (COMPONENTE)
34162	Pilar Ideale He 4.0/4.1 4.5x4x1.0	22999	PARAFUSO QUADRADO UNII HI HE 4.0 (COMPONENTE)
34163	Pilar Ideale He 4.0/4.1 4.5x4x2.0	22999	PARAFUSO QUADRADO UNII HI HE 4.0 (COMPONENTE)
34164	Pilar Ideale He 4.0/4.1 4.5x4x3.0	22999	PARAFUSO QUADRADO UNII HI HE 4.0 (COMPONENTE)
34165	Pilar Ideale He 4.0/4.1 4.5x4x4.0	22999	PARAFUSO QUADRADO UNII HI HE 4.0 (COMPONENTE)
34166	Pilar Ideale He 4.0/4.1 4.5x4x5.0	22999	PARAFUSO QUADRADO UNII HI HE 4.0 (COMPONENTE)
34167	Pilar Ideale He 3.5 4.5x6x1.0	22994	PARAFUSO QUADRADO UNII HI HE 3.5 (COMPONENTE)

Código / Code / Código	Modelo / Model / Modelo	Código / Code / Código	Parafuso que acompanha os modelos / Screw included with the models / Tornillo incluido con los modelos
34168	Pilar Ideale He 3.5 4.5x6x2.0	22994	PARAFUSO QUADRADO UNII HI HE 3.5 (COMPONENTE)
34169	Pilar Ideale He 3.5 4.5x6x3.0	22994	PARAFUSO QUADRADO UNII HI HE 3.5 (COMPONENTE)
34170	Pilar Ideale He 3.5 4.5x6x4.0	22994	PARAFUSO QUADRADO UNII HI HE 3.5 (COMPONENTE)
34171	Pilar Ideale He 3.5 4.5x6x5.0	22994	PARAFUSO QUADRADO UNII HI HE 3.5 (COMPONENTE)
34172	Pilar Ideale He 4.0/4.1 4.5x6x1.0	22999	PARAFUSO QUADRADO UNII HI HE 4.0 (COMPONENTE)
34173	Pilar Ideale He 4.0/4.1 4.5x6x2.0	22999	PARAFUSO QUADRADO UNII HI HE 4.0 (COMPONENTE)
34174	Pilar Ideale He 4.0/4.1 4.5x6x3.0	22999	PARAFUSO QUADRADO UNII HI HE 4.0 (COMPONENTE)
34175	Pilar Ideale He 4.0/4.1 4.5x6x4.0	22999	PARAFUSO QUADRADO UNII HI HE 4.0 (COMPONENTE)
34176	Pilar Ideale He 4.0/4.1 4.5x6x5.0	22999	PARAFUSO QUADRADO UNII HI HE 4.0 (COMPONENTE)

PILAR IDEALE ANGULADO HE / IDEALE ABUTMENT ANGLE HE / PILAR IDEALE ANGULADO HE

Código / Code / Código	Modelo / Model / Modelo	Código / Code / Código	Parafuso que acompanha os modelos / Screw included with the models / Tornillo incluido con los modelos
34177	Pilar Ideale Angulado He 3.5 4.5x4x1.0 17°	24124	PARAFUSO MINI CONICO ANGULADO HI HE 3.5 M1.8
34178	Pilar Ideale Angulado He 3.5 4.5x4x2.0 17°	24124	PARAFUSO MINI CONICO ANGULADO HI HE 3.5 M1.8
34179	Pilar Ideale Angulado He 3.5 4.5x4x3.0 17°	24124	PARAFUSO MINI CONICO ANGULADO HI HE 3.5 M1.8
34180	Pilar Ideale Angulado He 4.0/4.1 4.5x4x1.0 17°	24123	PARAFUSO ANGULADO HI HE 4.0 (COMPONENTE)
34181	Pilar Ideale Angulado He 4.0/4.1 4.5x4x2.0 17°	24123	PARAFUSO ANGULADO HI HE 4.0 (COMPONENTE)
34182	Pilar Ideale Angulado He 4.0/4.1 4.5x4x3.0 17°	24123	PARAFUSO ANGULADO HI HE 4.0 (COMPONENTE)
34183	Pilar Ideale Angulado He 3.5 4.5x6x1.0 17°	24124	PARAFUSO MINI CONICO ANGULADO HI HE 3.5 M1.8
34228	Pilar Ideale Angulado He 3.5 4.5x6x2.0 17°	24124	PARAFUSO MINI CONICO ANGULADO HI HE 3.5 M1.8
34229	Pilar Ideale Angulado He 3.5 4.5x6x3.0 17°	24124	PARAFUSO MINI CONICO ANGULADO HI HE 3.5 M1.8
34230	Pilar Ideale Angulado He 4.0/4.1 4.5x6x1.0 17°	24123	PARAFUSO ANGULADO HI HE 4.0 (COMPONENTE)
34231	Pilar Ideale Angulado He 4.0/4.1 4.5x6x2.0 17°	24123	PARAFUSO ANGULADO HI HE 4.0 (COMPONENTE)
34232	Pilar Ideale Angulado He 4.0/4.1 4.5x6x3.0 17°	24123	PARAFUSO ANGULADO HI HE 4.0 (COMPONENTE)
34233	Pilar Ideale Angulado He 3.5 4.5x4x1.0 30°	24124	PARAFUSO MINI CONICO ANGULADO HI HE 3.5 M1.8
34234	Pilar Ideale Angulado He 3.5 4.5x4x2.0 30°	24124	PARAFUSO MINI CONICO ANGULADO HI HE 3.5 M1.8

INSTRUÇÃO DE USO
IFU-034
Revisão: 05

Código / Code / Código	Modelo / Model / Modelo	Código / Code / Código	Parafuso que acompanha os modelos / Screw included with the models / Tornillo incluido con los modelos
34235	Pilar Ideale Angulado He 3.5 4.5x4x3.0 30°	24124	PARAFUSO MINI CONICO ANGULADO HI HE 3.5 M1.8
34236	Pilar Ideale Angulado He 4.0/4.1 4.5x4x1.0 30°	24123	PARAFUSO ANGULADO HI HE 4.0 (COMPONENTE)
34237	Pilar Ideale Angulado He 4.0/4.1 4.5x4x2.0 30°	24123	PARAFUSO ANGULADO HI HE 4.0 (COMPONENTE)
34238	Pilar Ideale Angulado He 4.0/4.1 4.5x4x3.0 30°	24123	PARAFUSO ANGULADO HI HE 4.0 (COMPONENTE)
34239	Pilar Ideale Angulado He 3.5 4.5x6x1.0 30°	24124	PARAFUSO MINI CONICO ANGULADO HI HE 3.5 M1.8
34240	Pilar Ideale Angulado He 3.5 4.5x6x2.0 30°	24124	PARAFUSO MINI CONICO ANGULADO HI HE 3.5 M1.8
34241	Pilar Ideale Angulado He 3.5 4.5x6x3.0 30°	24124	PARAFUSO MINI CONICO ANGULADO HI HE 3.5 M1.8
34242	Pilar Ideale Angulado He 4.0/4.1 4.5x6x1.0 30°	24123	PARAFUSO ANGULADO HI HE 4.0 (COMPONENTE)
34243	Pilar Ideale Angulado He 4.0/4.1 4.5x6x2.0 30°	24123	PARAFUSO ANGULADO HI HE 4.0 (COMPONENTE)
34244	Pilar Ideale Angulado He 4.0/4.1 4.5x6x3.0 30°	24123	PARAFUSO ANGULADO HI HE 4.0 (COMPONENTE)

COIFA / COPING / CASQUILLO

Código / Code / Código	Modelo / Model / Modelo	Código / Code / Código	Parafuso que acompanha os modelos / Screw included with the models / Tornillo incluido con los modelos
1024807TI	COIFA TITÂNIO MINI CÔNICO CINTA 0 A/D C/ PARAF HEX1.17	2702	PARAFUSO COIFA MINI CÔNICO (COMPONENTE)
1033506TI	COIFA TITÂNIO MICRO CÔNICO CINTA 0 A/D C/ PARAF HEX1.17	2702	PARAFUSO COIFA MINI CÔNICO (COMPONENTE)
1044809TI	COIFA TITÂNIO CÔNICO ESTÉTICO CINTA 0 A/D C/ PARAF HEX1.17	2684	PARAFUSO COIFA CÔNICO ESTÉTICO (COMPONENTE)
1024804TI	COIFA TITANIO MINI CONICO PASSIVA C/ PARAF TORX	30130	PARAFUSO TORX T6 M1.4X2.0MM
1033503TI	COIFA TITANIO MICRO CONICO PASSIVA CURTA C/ PARAF TORX	30130	PARAFUSO TORX T6 M1.4X2.0MM
1033504TI	COIFA TITANIO MICRO CONICO PASSIVA LONGA C/ PARAF TORX	30130	PARAFUSO TORX T6 M1.4X2.0MM

Informações sobre compatibilidade – Chave, Pilar e Implantes / Compatibility information – Key, Abutment, and Implants / Información de compatibilidad – Llave, Pilar e Implantes:

Chave de Instalação / Insertion wrench / Llave de inserción	Produto / Product / Producto	Compatibilidade / Compatibility / Compatibilidad
CHAVE UNIVERSAL SMART/IDEALE 3.3/3.5 X 4	Pilar Ideale Cone Morse 3,3x4	Implantes conexão CM
CHAVE UNIVERSAL SMART/IDEALE 3.3/3.5 X 6	Pilar Ideale Cone Morse 3,3x6	Implantes conexão CM
CHAVE UNIVERSAL SMART/IDEALE 4.5 X 4	Pilar Ideale Cone Morse 4,5x4	Implantes conexão CM
CHAVE UNIVERSAL SMART/IDEALE 4.5 X 6	Pilar Ideale Cone Morse 4,5x6	Implantes conexão CM
CHAVE UNIVERSAL SMART/IDEALE 3.3/3.5 X 4	Pilar Ideale Cone Morse AR 3,3x4	Implantes conexão CM
CHAVE UNIVERSAL SMART/IDEALE 3.3/3.5 X 6	Pilar Ideale Cone Morse AR 3,3x6	Implantes conexão CM
CHAVE UNIVERSAL SMART/IDEALE 4.5 X 4	Pilar Ideale Cone Morse AR 4,5x4	Implantes conexão CM
CHAVE UNIVERSAL SMART/IDEALE 4.5 X 6	Pilar Ideale Cone Morse AR 4,5x6	Implantes conexão CM

INSTRUÇÃO DE USO
IFU-034
Revisão: 05

Chave de Instalação / Insertion wrench / Llave de inserción	Produto / Product / Producto	Compatibilidade / Compatibility / Compatibilidad
CHAVE UNIVERSAL SMART/IDEALE 3.3/3.5 X 4	Pilar Ideale Parafuso Passante 3,3x4	Implantes conexão CM
CHAVE UNIVERSAL SMART/IDEALE 3.3/3.5 X 6	Pilar Ideale Parafuso Passante 3,3x6	Implantes conexão CM
CHAVE UNIVERSAL SMART/IDEALE 4.5 X 4	Pilar Ideale Parafuso Passante 4,5x4	Implantes conexão CM
CHAVE UNIVERSAL SMART/IDEALE 4.5 X 6	Pilar Ideale Parafuso Passante 4,5x6	Implantes conexão CM
CHAVE UNIVERSAL SMART/IDEALE 3.3/3.5 X 4	Pilar Ideale Angulado Cone Morse 3,3x4	Implantes conexão CM
CHAVE UNIVERSAL SMART/IDEALE 3.3/3.5 X 6	Pilar Ideale Angulado Cone Morse 3,3x6	Implantes conexão CM
CHAVE UNIVERSAL SMART/IDEALE 4.5 X 4	Pilar Ideale Angulado Cone Morse 4,5x4	Implantes conexão CM
CHAVE UNIVERSAL SMART/IDEALE 4.5 X 6	Pilar Ideale Angulado Cone Morse 4,5x6	Implantes conexão CM
CHAVE UNIVERSAL SMART/IDEALE 3.3/3.5 X 4	Pilar Ideale Angulado Cone Morse AR 3,3x4	Implantes conexão CM
CHAVE UNIVERSAL SMART/IDEALE 3.3/3.5 X 6	Pilar Ideale Angulado Cone Morse AR 3,3x6	Implantes conexão CM
CHAVE UNIVERSAL SMART/IDEALE 4.5 X 4	Pilar Ideale Angulado Cone Morse AR 4,5x4	Implantes conexão CM
CHAVE UNIVERSAL SMART/IDEALE 4.5 X 6	Pilar Ideale Angulado Cone Morse AR 4,5x6	Implantes conexão CM
CHAVE UNIVERSAL SMART/IDEALE 4.5 X 4	Pilar Ideale HI 4,5x4	Implantes conexão HI
CHAVE UNIVERSAL SMART/IDEALE 4.5 X 6	Pilar Ideale HI 4,5x6	Implantes conexão HI
CHAVE UNIVERSAL SMART/IDEALE 4.5 X 4	Pilar Ideale Angulado HI 4,5x4	Implantes conexão HI
CHAVE UNIVERSAL SMART/IDEALE 4.5 X 6	Pilar Ideale Angulado HI 4,5x6	Implantes conexão HI
CHAVE UNIVERSAL SMART/IDEALE 4.5 X 4	Pilar Ideale HE 4,5x4	Implantes conexão HE
CHAVE UNIVERSAL SMART/IDEALE 4.5 X 6	Pilar Ideale HE 4,5x6	Implantes conexão HE
CHAVE UNIVERSAL SMART/IDEALE 4.5 X 4	Pilar Ideale Angulado HE 4,5x4	Implantes conexão HE
CHAVE UNIVERSAL SMART/IDEALE 4.5 X 6	Pilar Ideale Angulado HE 4,5x6	Implantes conexão HE
Chave Hexagonal 1.17mm	Coifa Titânio Pilar Ideale Cone Morse AR 3,3x4	Pilar Ideale Cone Morse 3,3x4 Pilar Ideale Cone Morse AR 3,3x4 Pilar Ideale Parafuso Passante 3,3x4 Pilar Ideale Angulado Cone Morse 3,3x4 Pilar Ideale Angulado Cone Morse AR 3,3x4
	Coifa Titânio Pilar Ideale Cone Morse AR 3,3x6	Pilar Ideale Cone Morse 3,3x6 Pilar Ideale Cone Morse AR 3,3x6 Pilar Ideale Parafuso Passante 3,3x6 Pilar Ideale Angulado Cone Morse 3,3x6 Pilar Ideale Angulado Cone Morse AR 3,3x6
	Coifa Titânio Pilar Ideale Cone Morse AR 4,5x4	Pilar Ideale Cone Morse 4,5x4 Pilar Ideale Cone Morse AR 4,5x4 Pilar Ideale Parafuso Passante 4,5x4

INSTRUÇÃO DE USO
IFU-034
Revisão: 05

Chave de Instalação / Insertion wrench / Llave de inserción	Produto / Product / Producto	Compatibilidade / Compatibility / Compatibilidad
		Pilar Ideale Angulado Cone Morse 4,5x4 Pilar Ideale Angulado Cone Morse AR 4,5x4 Pilar Ideale Hi 3.5 4.5x4 Pilar Ideale Angulado Hi 3.5 4.5x4 Pilar Ideale He 3.5 4.5x4 Pilar Ideale Angulado He 3.5 4.5x4
	Coifa Titânio Pilar Ideale Cone Morse AR 4,5x6	Pilar Ideale Cone Morse 4,5x6 Pilar Ideale Cone Morse AR 4,5x6 Pilar Ideale Parafuso Passante 4,5x6 Pilar Ideale Angulado Cone Morse 4,5x6 Pilar Ideale Angulado Cone Morse AR 4,5x6 Pilar Ideale Hi 3.5 4.5x6 Pilar Ideale Angulado Hi 3.5 4.5x6 Pilar Ideale He 3.5 4.5x6 Pilar Ideale Angulado He 3.5 4.5x6
	COIFA TITÂNIO MINI CÔNICO CINTA 0 A/D C/ PARAF HEX1.17	Mini Cônico UNII HI Mini Cônico Angulado UNII HI Mini Cônico UNII HE Mini Cônico Angulado UNII HE Mini Cônico UNII Cone Morse Mini Cônico Angulado UNII Cone Morse
	COIFA TITÂNIO MICRO CÔNICO CINTA 0 A/D C/ PARAF HEX1.17	Micro Cônico Cone Morse
	COIFA TITÂNIO CÔNICO ESTÉTICO CINTA 0 A/D C/ PARAF HEX1.17	Cônico Estético Reto UNII HI Cônico Estético Angulado UNII HI Cônico Estético Reto UNII HE Cônico Estético Angulado UNII HE
Chave Torx	COIFA TITÂNIO MINI CÔNICO PASSIVA C/ PARAF TORX	Mini Cônico UNII HI Mini Cônico Angulado UNII HI Mini Cônico UNII HE Mini Cônico Angulado UNII HE Mini Cônico UNII Cone Morse Mini Cônico Angulado UNII Cone Morse
	COIFA TITÂNIO MICRO CÔNICO PASSIVA CURTA C/ PARAF TORX	Micro Cônico Cone Morse
	COIFA TITÂNIO MICRO CÔNICO PASSIVA LONGA C/ PARAF TORX	Micro Cônico Cone Morse